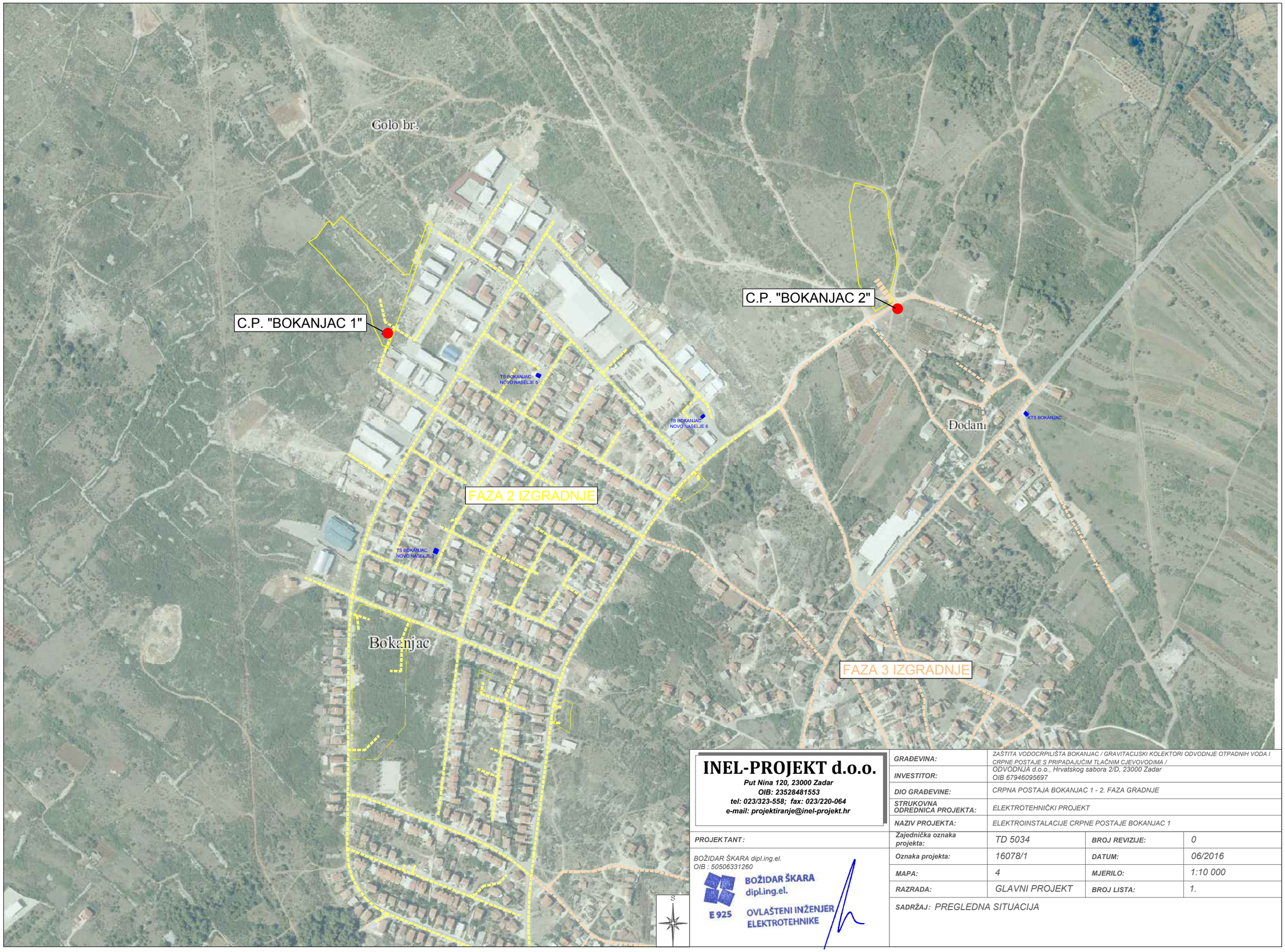

INEL-PROJEKT d.o.o.
Put Nina 120, 23000 Zadar
OIB: 23528481553
tel: 023/323-558; fax: 023/220-064
e-mail: projektiranje@inel-projekt.hr

PROJEKTANT:

BOŽIDAR ŠKARA dipl.ing.el.
OIB : 50506331260

BOŽIDAR ŠKARA
dipl.ing.el.
E 925
OVLAŠTENI INŽENJER ELEKTROTEHNIKE

GRAĐEVINA:	*ZAŠTITA VODOCRPILIŠTA BOKANJAC / GRAVITACIJSKI KOLEKTORI ODVODNJE OTPADNIH VODA I CRPNE POSTAJE S PRIPADAJUĆIM TLAČNIM CJEVOVODIMA /*		
INVESTITOR:	*ODVODNJA d.o.o., Hrvatskog sabora 2/D, 23000 Zadar OIB 67946095697*		
DIO GRAĐEVINE:	*CRPNA POSTAJA BOKANJAC 1 - 2. FAZA GRADNJE*		
STRUKOVNA ODREDNICA PROJEKTA:	*ELEKTROTEHNIČKI PROJEKT*		
NAZIV PROJEKTA:	*ELEKTROINSTALACIJE CRPNE POSTAJE BOKANJAC 1*		
Zajednička oznaka projekta:	*TD 5034*	*BROJ REVIZIJE:*	*0*
Oznaka projekta:	*16078/1*	*DATUM:*	*06/2016*
MAPA:	*4*	*MJERILO:*	*1:10 000*
RAZRADA:	*GLAVNI PROJEKT*	*BROJ LISTA:*	*1.*

SADRŽAJ: *PREGLEDNA SITUACIJA*

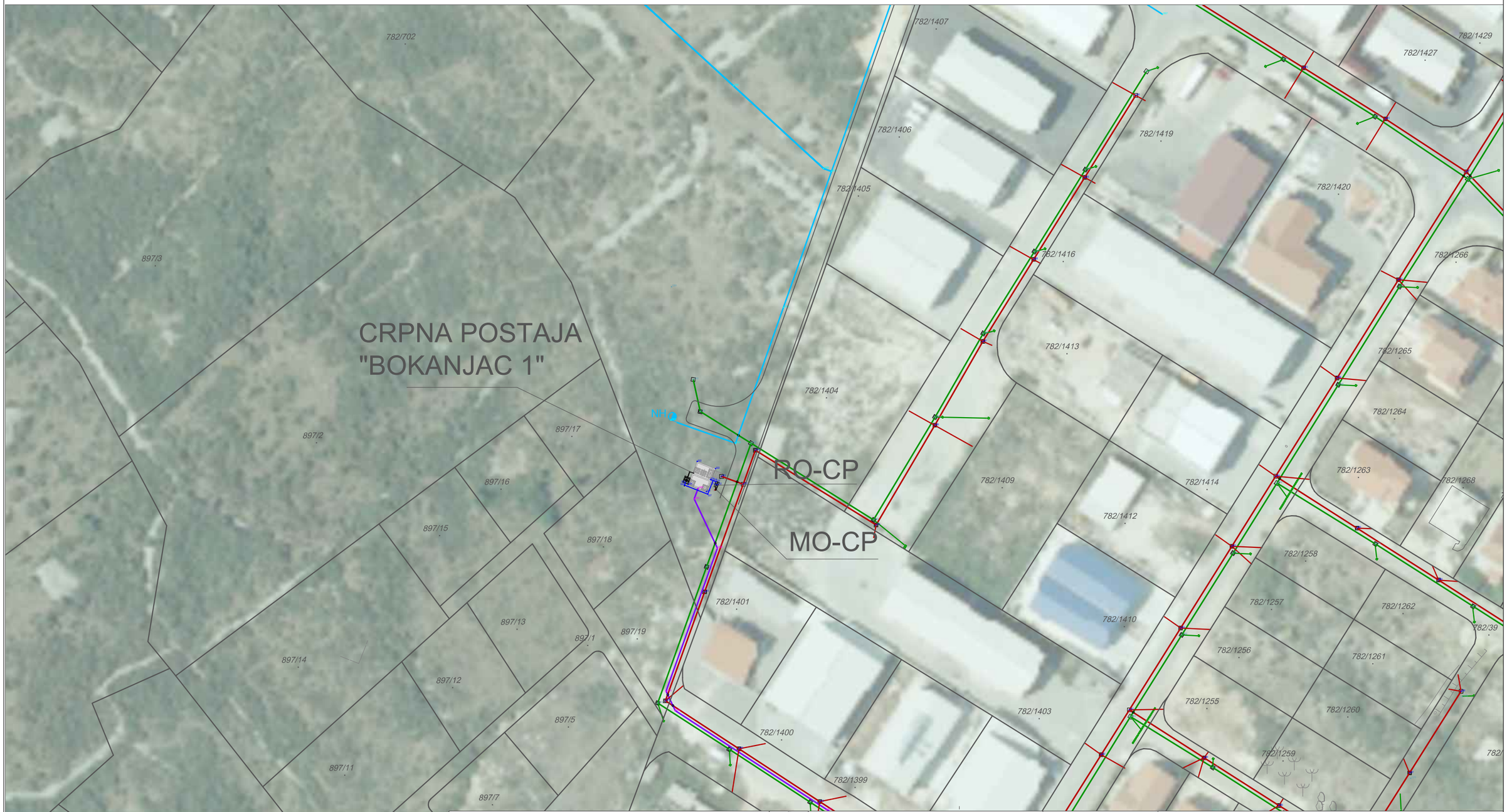

Legenda :

- projektirana fekalna kanalizacija
- projektirani tlačni cjevovod
- projektirana oborinska kanalizacija
- projektirani vodovod
- kabeli napajanja i upravljanja crpne stanice u zaštitnoj cijevi
- MO-CP priključno mjerni ormar za napajanje CP
- RO-CP razvodni ormar CP
- 507 · 507 · 507 · 507 lomne točke građevine

S

INEL-PROJEKT d.o.o.
Put Nina 120, 23000 Zadar
OIB: 23528481553
tel: 023/323-558; fax: 023/220-064
e-mail: projektiranje@inel-projekt.hr

PROJEKTANT:

BOŽIDAR ŠKARA dipl.ing.el.
OIB : 50506331260

BOŽIDAR ŠKARA
dipl.ing.el.
E 925
OVLAŠTENI INŽENJER ELEKTROTEHNIKE

GRAĐEVINA:	*ZAŠTITA VODOCRPILIŠTA BOKANJAC / GRAVITACIJSKI KOLEKTORI ODVODNJE OTPADNIH VODA I CRPNE POSTAJE S PRIPADAJUĆIM TLAČNIM CJEVOVODIMA /*		
INVESTITOR:	*ODVODNJA d.o.o., Hrvatskog sabora 2/D, 23000 Zadar OIB 67946095697*		
DIO GRAĐEVINE:	*CRPNA POSTAJA BOKANJAC 1 - 2. FAZA GRADNJE*		
STRUKOVNA ODREDNICA PROJEKTA:	*ELEKTROTEHNIČKI PROJEKT*		
NAZIV PROJEKTA:	*ELEKTROINSTALACIJE CRPNE POSTAJE BOKANJAC 1*		
Zajednička oznaka projekta:	*TD 5034*	*BROJ REVIZIJE:*	*0*
Oznaka projekta:	*16078/1*	*DATUM:*	*06/2016*
MAPA:	*4*	*MJERILO:*	*1:1000*
RAZRADA:	*GLAVNI PROJEKT*	*BROJ LISTA:*	*2.1.*

SADRŽAJ: SITUACIJA GRAĐEVINE NA ORTOFOTO KARTI S UKLOPLJENIM KATASTARSKIM PLANOM

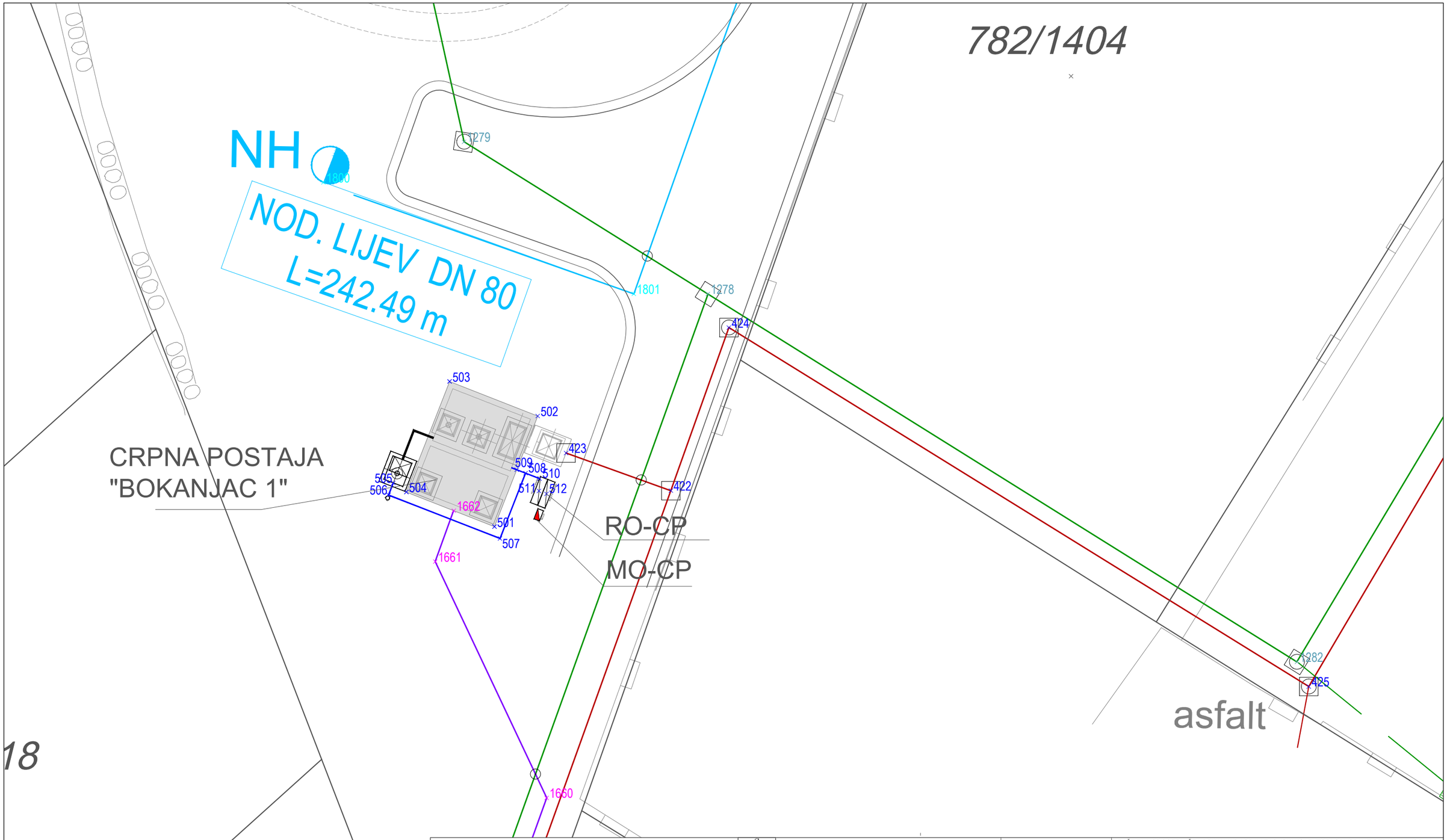

Legenda :

- projektirana fekalna kanalizacija
- projektirani tlačni cjevovod
- projektirana oborinska kanalizacija
- projektirani vodovod
- kabeli napajanja i upravljanja crpne stanice u zaštitnoj cijevi
- MO-CP priključno mjerni ormar za napajanje CP
- RO-CP razvodni ormar CP
- 507 · 507 · 507 · 507 lomne točke građevine

S

INEL-PROJEKT d.o.o.
Put Nina 120, 23000 Zadar
OIB: 23528481553
tel: 023/323-558; fax: 023/220-064
e-mail: projektiranje@inel-projekt.hr

PROJEKTANT:

BOŽIDAR ŠKARA dipl.ing.el.
OIB : 50506331260

BOŽIDAR ŠKARA
dipl.ing.el.
E 925
OVLAŠTENI INŽENJER
ELEKTROTEHNIKE

GRAĐEVINA:	*ZAŠTITA VODOCRPILIŠTA BOKANJAC / GRAVITACIJSKI KOLEKTORI ODVODNJE OTPADNIH VODA I CRPNE POSTAJE S PRIPADAJUĆIM TLAČNIM CJEVOVODIMA /*		
INVESTITOR:	*ODVODNJA d.o.o., Hrvatskog sabora 2/D, 23000 Zadar OIB 67946095697*		
DIO GRAĐEVINE:	*CRPNA POSTAJA BOKANJAC 1 - 2. FAZA GRADNJE*		
STRUKOVNA ODREDNICA PROJEKTA:	*ELEKTROTEHNIČKI PROJEKT*		
NAZIV PROJEKTA:	*ELEKTROINSTALACIJE CRPNE POSTAJE BOKANJAC 1*		
Zajednička oznaka projekta:	*TD 5034*	*BROJ REVIZIJE:*	*0*
Oznaka projekta:	*16078/1*	*DATUM:*	*06/2016*
MAPA:	*4*	*MJERILO:*	*1:200*
RAZRADA:	*GLAVNI PROJEKT*	*BROJ LISTA:*	*2.2.*

SADRŽAJ: *MIKROLOKACIJA CRPNE STANICE CP "BOKANJAC 1"*

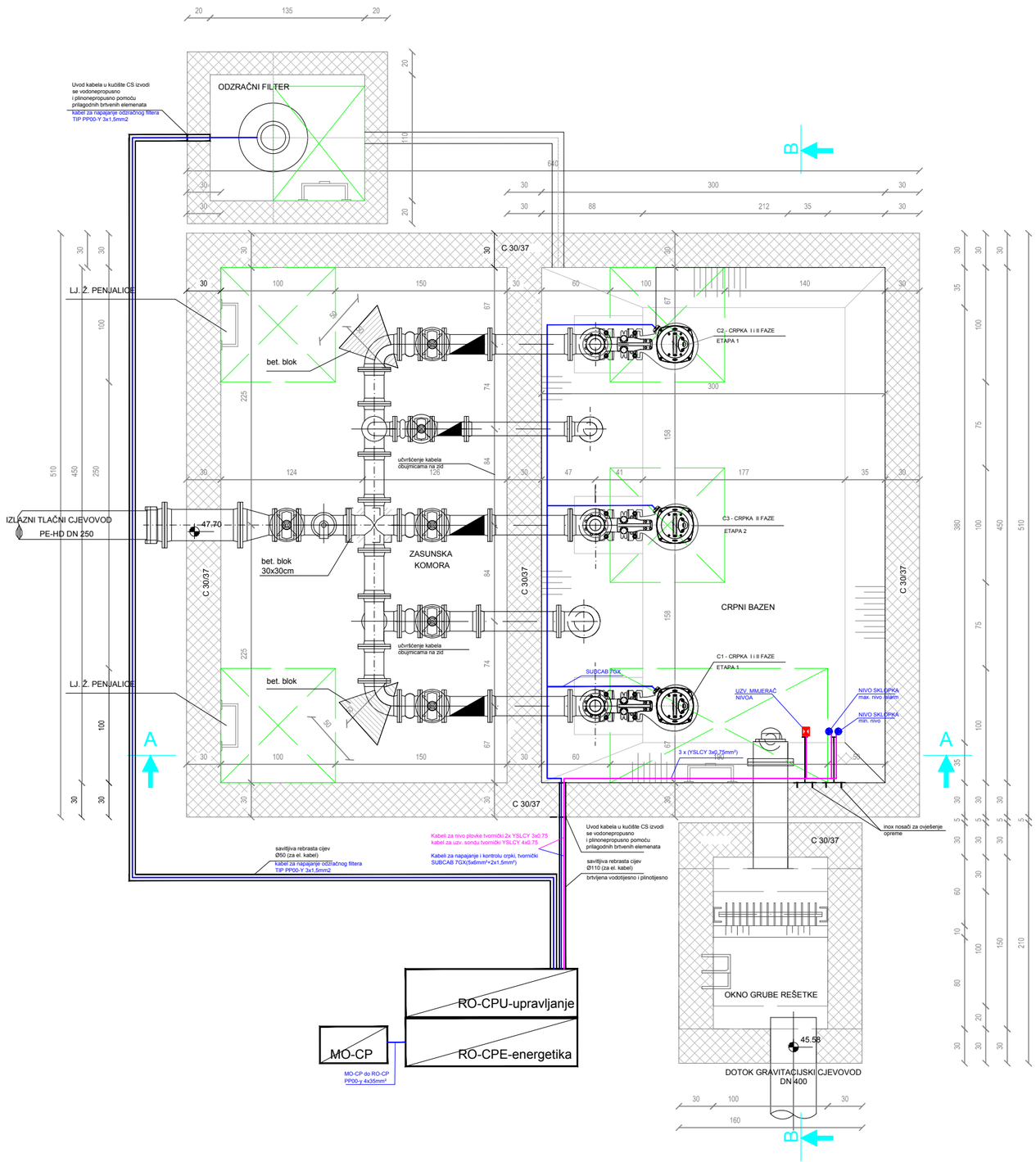

TLOCRT CRPNE POSTAJE
CS BOKANJAC 1

INEL-PROJEKT d.o.o. *Put Nina 120, 23000 Zadar* *OIB: 23528481553* *tel: 023/323-558; fax: 023/220-064* *e-mail: projektiranje@inel-projekt.hr*	*GRAĐEVINA:*	*ZAŠTITA VODOCRPILIŠTA BOKANJAC / GRAVITACIJSKI KOLEKTORI ODVODNJE OTPADNIH VODA I CRPNE POSTAJE S PRIPADAJUĆIM TLAČNIM CJEVOVODIMA /*	
	INVESTITOR:	*ODVODNJA d.o.o., Hrvatskog sabora 2/D, 23000 Zadar* *OIB 67946095697*	
	DIO GRAĐEVINE:	*CRPNA POSTAJA BOKANJAC 1 - 2. FAZA GRADNJE*	
	STRUKOVNA ODREDNICA PROJEKTA:	*ELEKTROTEHNIČKI PROJEKT*	
	NAZIV PROJEKTA:	*ELEKTROINSTALACIJE CRPNE POSTAJE BOKANJAC 1*	
PROJEKTANT :	*Zajednička oznaka projekta:*	*TD 5034*	*BROJ REVIZIJE:* *0*
BOŽIDAR ŠKARA dipl.ing.el. *OIB : 50506331260*	*Oznaka projekta:*	*16078/1*	*DATUM:* *06/2016*
	MAPA:	*4*	*MJERILO:* *1:40*
	RAZRADA:	*GLAVNI PROJEKT*	*BROJ LISTA:* *3.*
	SADRŽAJ:	*ELEKTROINSTALACIJE NAPAJANJA I UPRAVLJANJA* *CP BOKANJAC 1* *TLOCRT*	

BOŽIDAR ŠKARA
dipl.ing.el.
E 925
OVLAŠTENI INŽENJER ELEKTROTEHNIKE

PRESJEK A-A CRPNE POSTAJE
CS BOKANJAC 1

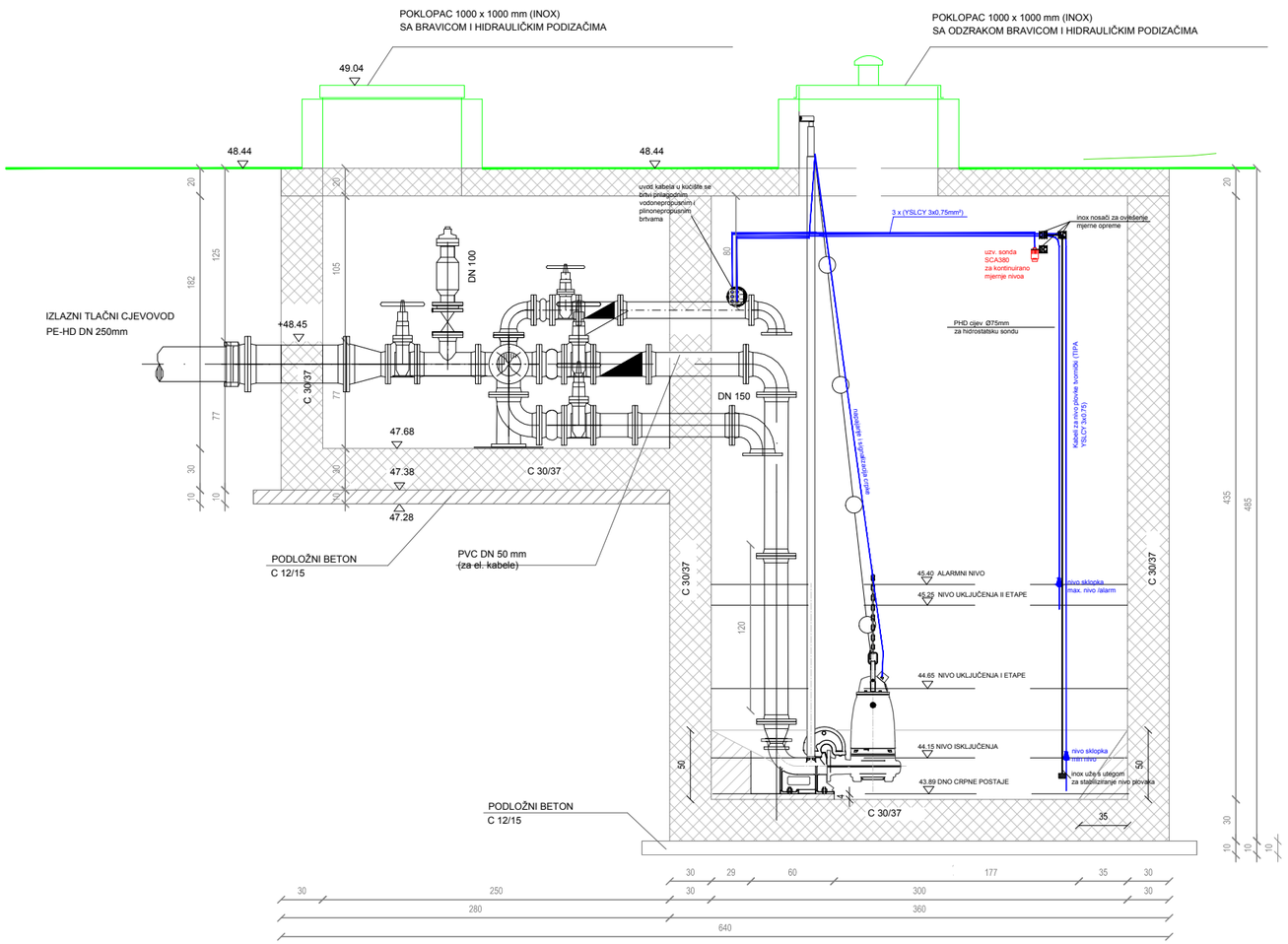

INEL-PROJEKT d.o.o. *Put Nina 120, 23000 Zadar* *OIB: 23528481553* *tel: 023/323-558; fax: 023/220-064* *e-mail: projektiranje@inel-projekt.hr*	**GRAĐEVINA:**	ZAŠTITA VODOCRPILIŠTA BOKANJAC / GRAVITACIJSKI KOLEKTORI ODVODNJE OTPADNIH VODA I CRPNE POSTAJE S PRIPADAJUĆIM TLAČNIM CJEVOVODIMA /	
	INVESTITOR:	ODVODNJA d.o.o., Hrvatskog sabora 2/D, 23000 Zadar OIB 67946095697	
	DIO GRAĐEVINE:	CRPNA POSTAJA BOKANJAC 1 - 2. FAZA GRADNJE	
	STRUKOVNA ODREDNICA PROJEKTA:	ELEKTROTEHNIČKI PROJEKT	
	NAZIV PROJEKTA:	ELEKTROINSTALACIJE CRPNE POSTAJE BOKANJAC 1	
PROJEKTANT:	**Zajednička oznaka projekta:**	TD 5034	**BROJ REVIZIJE:** 0
BOŽIDAR ŠKARA dipl.ing.el. OIB : 50506331260 BOŽIDAR ŠKARA dipl.ing.el. E 925 OVLAŠTENI INŽENJER ELEKTROTEHNIKE	**Oznaka projekta:**	16078/1	**DATUM:** 06/2016
	MAPA:	4	**MJERILO:** 1:40
	RAZRADA:	GLAVNI PROJEKT	**BROJ LISTA:** 4.
	SADRŽAJ:	ELEKTROINSTALACIJE NAPAJANJA I UPRAVLJANJA CP BOKANJAC 1 PRESJEK A-A	

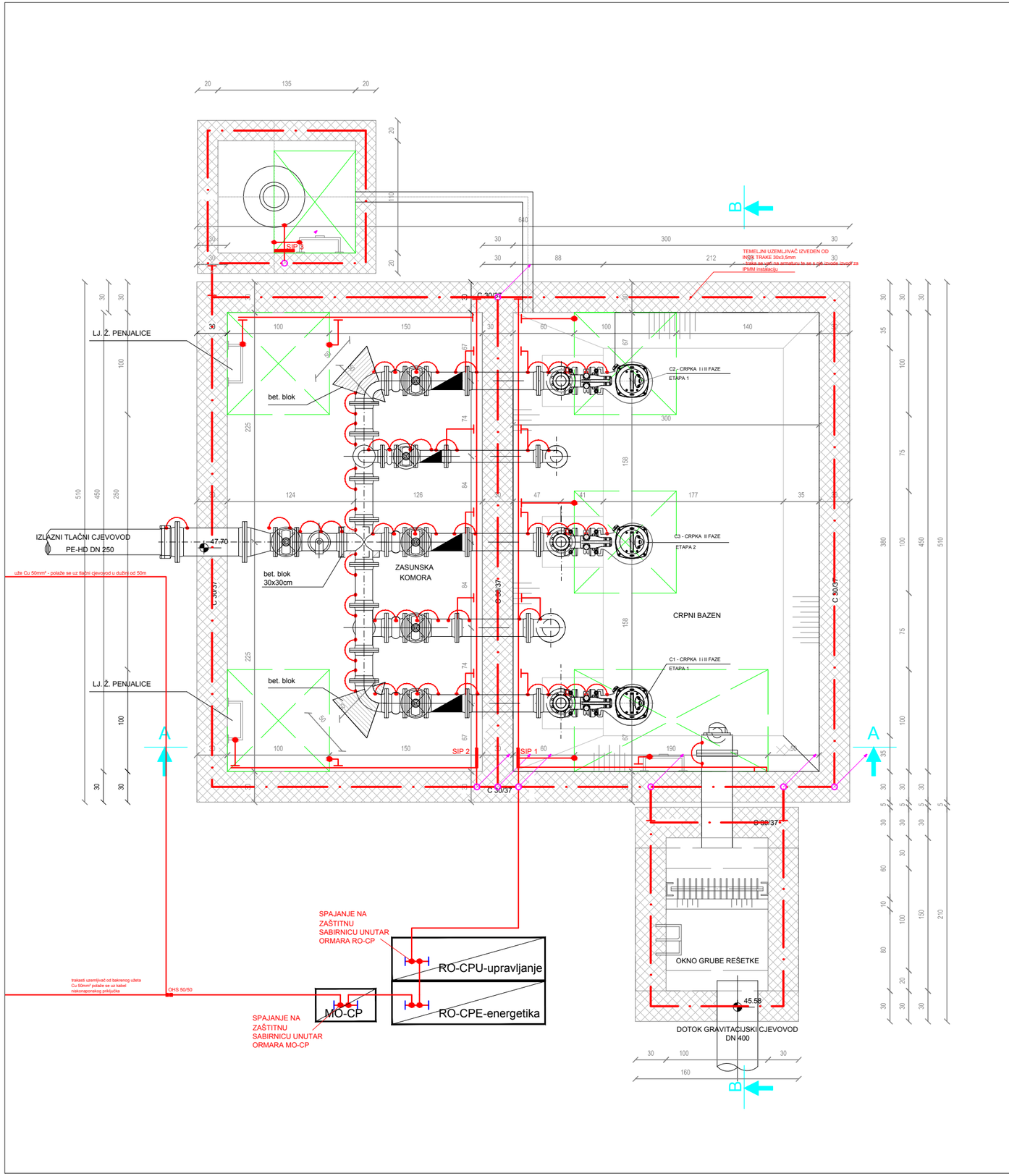

Legenda :

- temelnji uzemljivač - INOX traka 30x3,5 mm
- spoj trake s užetom pomoću križne spojnice
- uže Cu 50mm²
- sabirnica za IPMM od INOX-a
- inox traka debljine 1mm za spajanje metalnih masa na SIP
- premosnica od inox trake debljine 1mm s nazubljenim podloškama

INEL-PROJEKT d.o.o.
Put Nina 120, 23000 Zadar
OIB: 23528481553
tel: 023/323-558; fax: 023/220-064
e-mail: projektiranje@inel-projekt.hr

GRAĐEVINA:	ZAŠTITA VODOCRPILIŠTA BOKANJAC / GRAVITACIJSKI KOLEKTORI ODVODNJE OTPADNIH VODA I CRPNE POSTAJE S PRIPADAJUĆIM TLAČNIM CJEVOVODIMA /		
INVESTITOR:	ODVODNJA d.o.o., Hrvatskog sabora 2/D, 23000 Zadar OIB 67946095697		
DIO GRAĐEVINE:	CRPNA POSTAJA BOKANJAC 1 - 2. FAZA GRADNJE		
STRUKOVNA ODREDNICA PROJEKTA:	ELEKTROTEHNIČKI PROJEKT		
NAZIV PROJEKTA:	ELEKTROINSTALACIJE CRPNE POSTAJE BOKANJAC 1		
PROJEKTANT:	Zajednička oznaka projekta:	TD 5034	BROJ REVIZIJE: 0
BOŽIDAR ŠKARA dipl.ing.el. OIB : 50506331260	Oznaka projekta:	16078/1	DATUM: 06/2016
	MAPA:	4	MJERILO: 1:40
	RAZRADA:	GLAVNI PROJEKT	BROJ LISTA: 5.

BOŽIDAR ŠKARA dipl.ing.el. E 925 OVLAŠTENI INŽENJER ELEKTROTEHNIKE

SADRŽAJ: INSTALACIJA UZEMLJENJA I IPMM CP "BOKANJAC 1"

TLOCRT

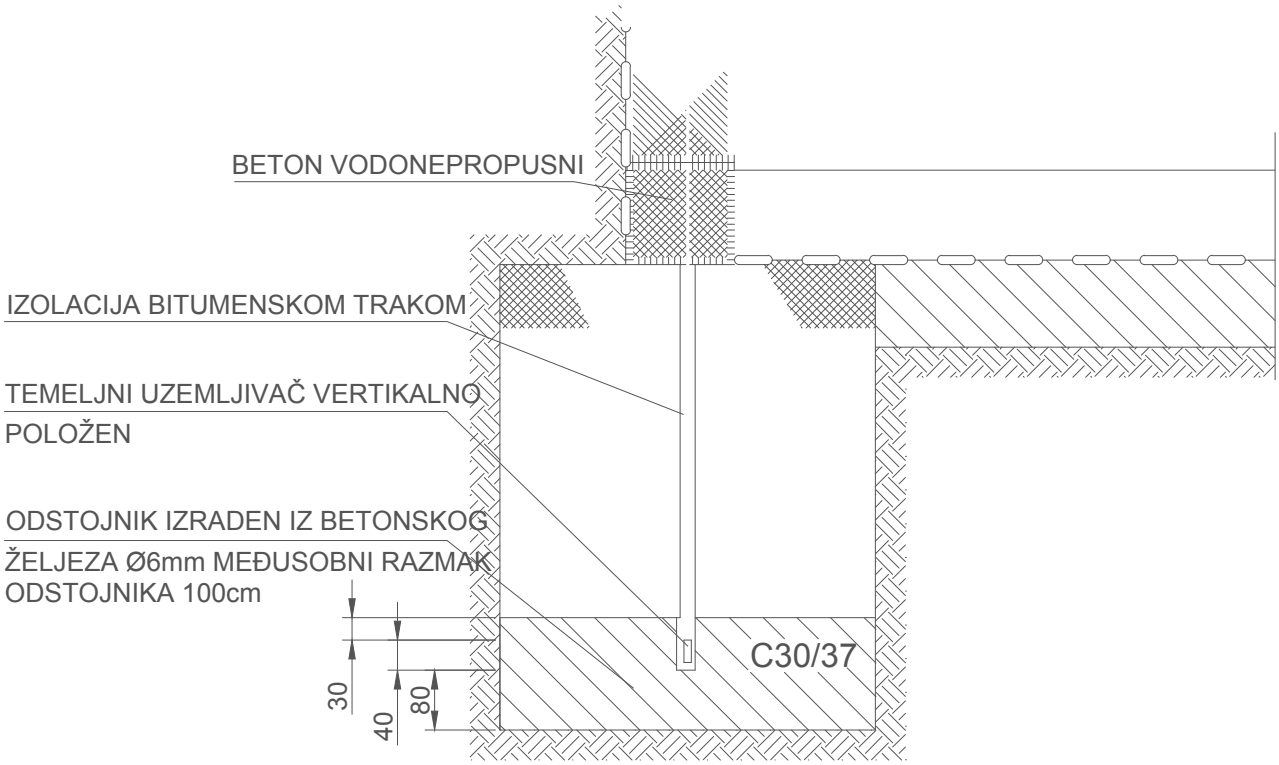

INEL-PROJEKT d.o.o.
Put Nina 120, 23000 Zadar
OIB: 23528481553
tel: 023/323-558; fax: 023/220-064
e-mail: projektiranje@inel-projekt.hr

GRAĐEVINA:	ZAŠTITA VODOCRPILIŠTA BOKANJAC / GRAVITACIJSKI KOLEKTORI ODVODNJE OTPADNIH VODA I CRPNE POSTAJE S PRIPADAJUĆIM TLAČNIM CJEVOVODIMA /		
INVESTITOR:	ODVODNJA d.o.o., Hrvatskog sabora 2/D, 23000 Zadar OIB 67946095697		
DIO GRAĐEVINE:	CRPNA POSTAJA BOKANJAC 1 - 2. FAZA GRADNJE		
STRUKOVNA ODREDNICA PROJEKTA:	ELEKTROTEHNIČKI PROJEKT		
NAZIV PROJEKTA:	ELEKTROINSTALACIJE CRPNE POSTAJE BOKANJAC 1		
Zajednička oznaka projekta:	TD 5034	BROJ REVIZIJE:	0
Oznaka projekta:	16078/1	DATUM:	06/2016
MAPA:	4	MJERILO:	
RAZRADA:	GLAVNI PROJEKT	BROJ LISTA:	6.1.
SADRŽAJ:	DETALJ UGRADNJE TEMELJNOG UZEMLJIVAČA		

PROJEKTANT:

BOŽIDAR ŠKARA dipl.ing.el.
OIB : 50506331260

BOŽIDAR ŠKARA dipl.ing.el.
E 925
OVLAŠTENI INŽENJER ELEKTROTEHNIKE

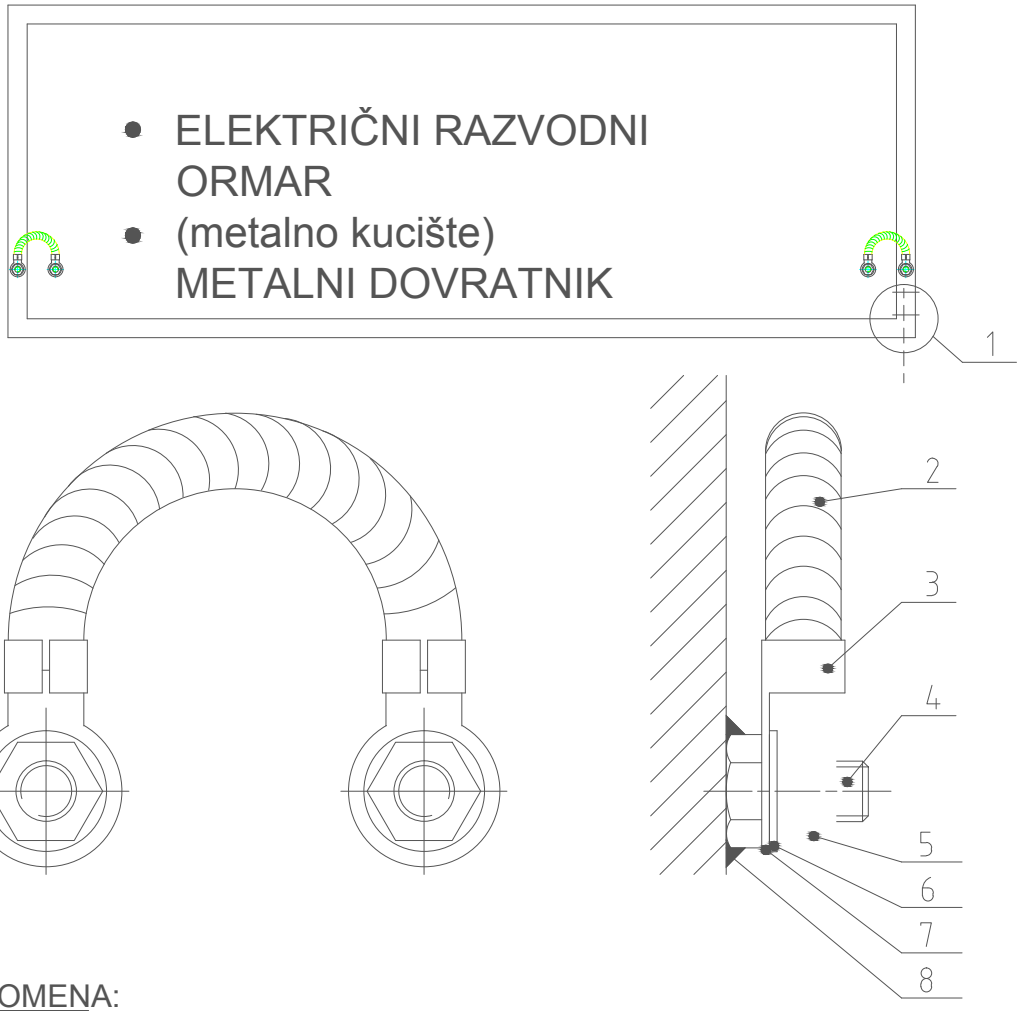

NAPOMENA:

-mjesto zavar antikorozivno zaštititi istim postupkom kao i vrata
-kabelsku stopicu učvrstiti na Cu uže utiskivanjem
-nakon završnog spajanja rastavni spoj oličiti crnom bojom otpornom na atmosferilije
-navedene količine vrijede za premoštenje jednog krila

PREMOŠTENJE METALNIH VRATA I DOVRATNIKA				
POZICIJA	OPIS	KOLIČINA	DIMENZIJA	NAPOMENA
1	spoj trake na čeličnu masu	1		
2	finožični vod P/F-Cu	0,3 m	min.16 mm²	
3	kabelska stopica-Cu	2	35 mm²	
4	vijak M8	2	16 mm	vruce pocinčano
5	matica M8	2		vruce pocinčano
6	perna podloška	2	Ø8,0 mm	vruce pocinčano
7	ravna stezaljka	2	Ø8,4 mm	vruce pocinčano
8	elektrolučni zavar	2		

INEL-PROJEKT d.o.o.
Put Nina 120, 23000 Zadar
OIB: 23528481553
tel: 023/323-558; fax: 023/220-064
e-mail: projektiranje@inel-projekt.hr

GRAĐEVINA:	ZAŠTITA VODOCRPILIŠTA BOKANJAC / GRAVITACIJSKI KOLEKTORI ODVODNJE OTPADNIH VODA I CRPNE POSTAJE S PRIPADAJUĆIM TLAČNIM CJEVOVODIMA /		
INVESTITOR:	ODVODNJA d.o.o., Hrvatskog sabora 2/D, 23000 Zadar OIB 67946095697		
DIO GRAĐEVINE:	CRPNA POSTAJA BOKANJAC 1 - 2. FAZA GRADNJE		
STRUKOVNA ODREDNICA PROJEKTA:	ELEKTROTEHNIČKI PROJEKT		
NAZIV PROJEKTA:	ELEKTROINSTALACIJE CRPNE POSTAJE BOKANJAC 1		
Zajednička oznaka projekta:	TD 5034	BROJ REVIZIJE:	0
Oznaka projekta:	16078/1	DATUM:	06/2016
MAPA:	4	MJERILO:	
RAZRADA:	GLAVNI PROJEKT	BROJ LISTA:	6.2.
SADRŽAJ:	PREMOŠTENJE METALNIH VRATA I DOVRATNIKA		

PROJEKTANT:

BOŽIDAR ŠKARA dipl.ing.el.
OIB : 50506331260

BOŽIDAR ŠKARA dipl.ing.el.
E 925
OVLAŠTENI INŽENJER ELEKTROTEHNIKE

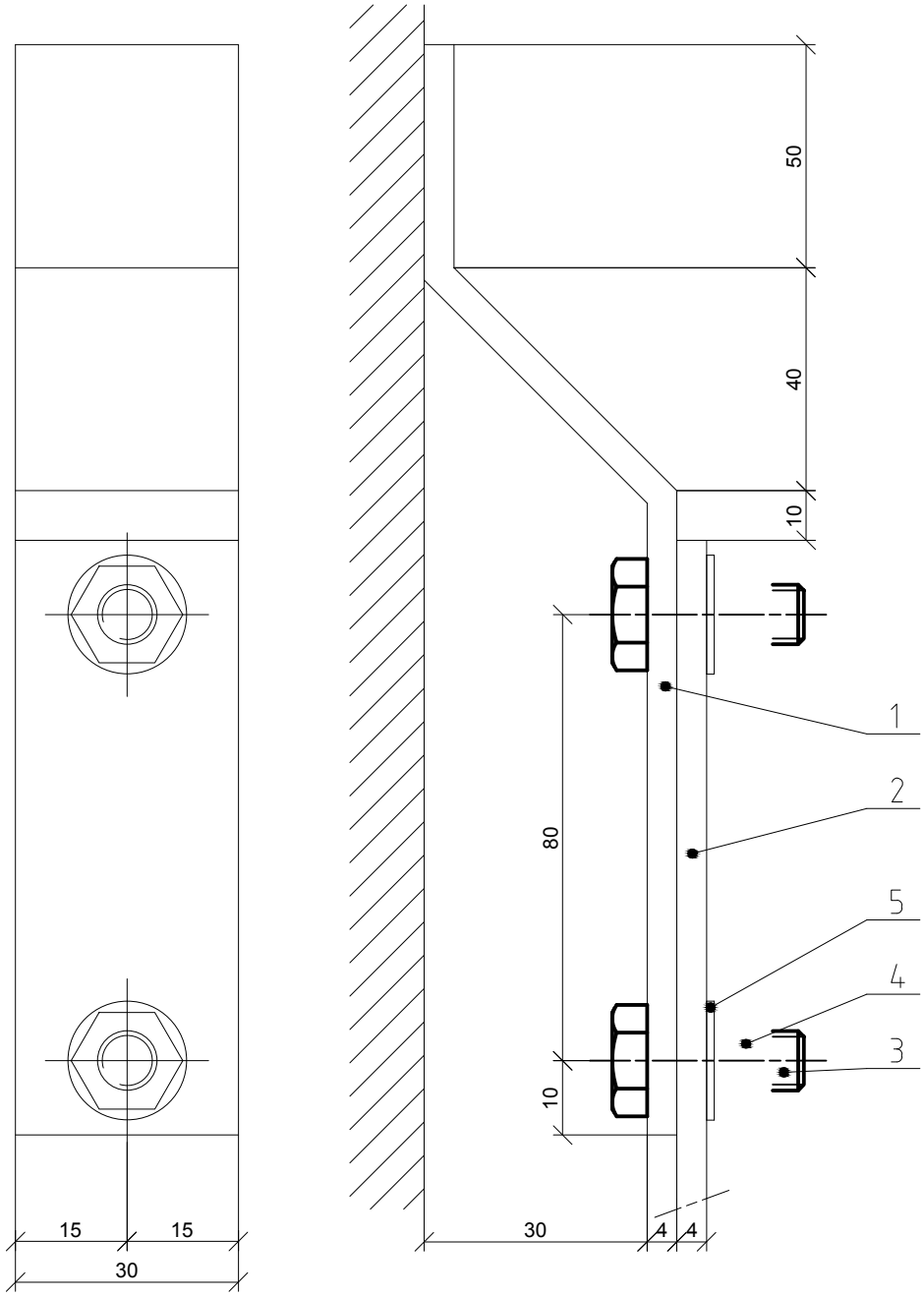

NAPOMENA:

-mjesto zavara zaštitit i oličiti istim postupkom kao i čeličnu masu

bojom otpornom na atmosferilije

SPOJ TRAKE NA ČELIČNU MASU				
POZICIJA	OPIS	KOLIČINA	DIMENZIJA	NAPOMENA
1	FeZn traka	0,23 m	25x4 mm²	vruce pocinčano
2	FeZn traka		25x4 mm²	vruce pocinčano
3	vijak M8	2	20 mm	vruce pocinčano
4	matica M8	2		vruce pocinčano
5	perna podloška	2	Ø8,0 mm	vruce pocinčano

INEL-PROJEKT d.o.o.
Put Nina 120, 23000 Zadar
OIB: 23528481553
tel: 023/323-558; fax: 023/220-064
e-mail: projektiranje@inel-projekt.hr

GRAĐEVINA:	ZAŠTITA VODOCRPILIŠTA BOKANJAC / GRAVITACIJSKI KOLEKTORI ODVODNJE OTPADNIH VODA I CRPNE POSTAJE S PRIPADAJUĆIM TLAČNIM CJEVOVODIMA /		
INVESTITOR:	ODVODNJA d.o.o., Hrvatskog sabora 2/D, 23000 Zadar OIB 67946095697		
DIO GRAĐEVINE:	CRPNA POSTAJA BOKANJAC 1 - 2. FAZA GRADNJE		
STRUKOVNA ODREDNICA PROJEKTA:	ELEKTROTEHNIČKI PROJEKT		
NAZIV PROJEKTA:	ELEKTROINSTALACIJE CRPNE POSTAJE BOKANJAC 1		
Zajednička oznaka projekta:	TD 5034	**BROJ REVIZIJE:**	0
Oznaka projekta:	16078/1	**DATUM:**	06/2016
MAPA:	4	**MJERILO:**	
RAZRADA:	GLAVNI PROJEKT	**BROJ LISTA:**	6.3.
SADRŽAJ:	SPOJ TRAKE NA ČELIČNU MASU		

PROJEKTANT:
BOŽIDAR ŠKARA dipl.ing.el.
OIB : 50506331260
BOŽIDAR ŠKARA dipl.ing.el.
E 925
OVLAŠTENI INŽENJER ELEKTROTEHNIKE

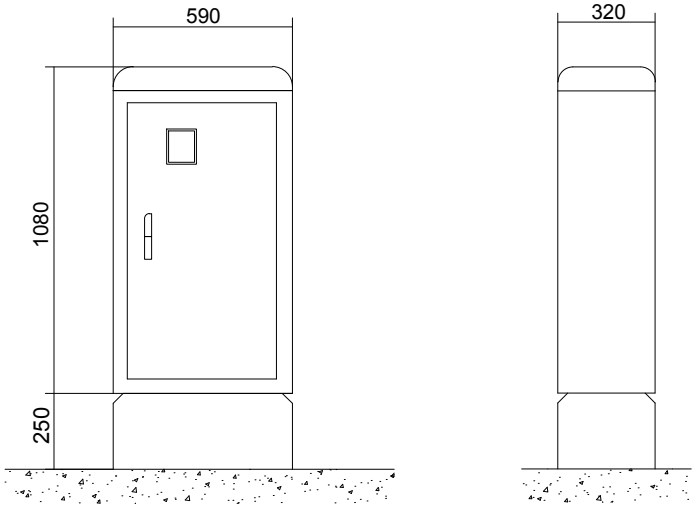

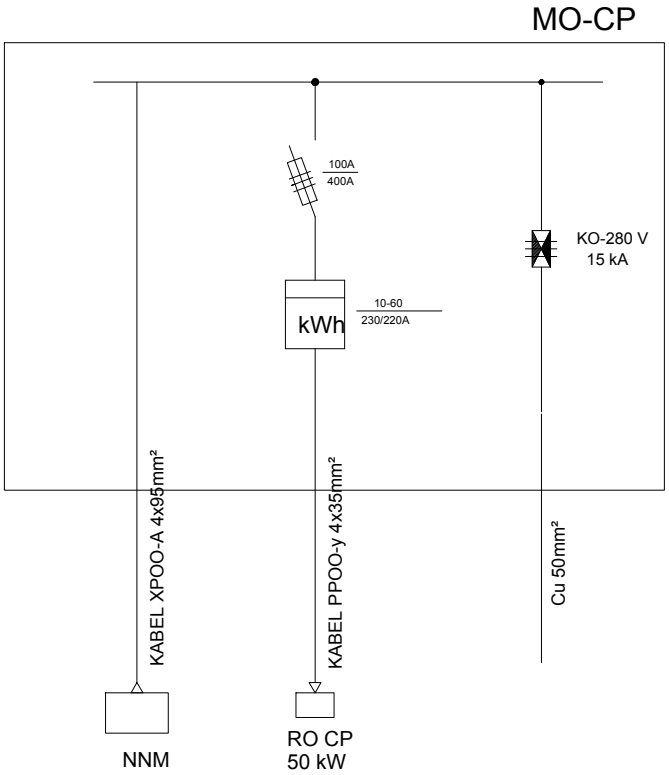

INEL-PROJEKT d.o.o.
Put Nina 120, 23000 Zadar
OIB: 23528481553
tel: 023/323-558; fax: 023/220-064
e-mail: projektiranje@inel-projekt.hr

GRAĐEVINA:	ZAŠTITA VODOCRPILIŠTA BOKANJAC / GRAVITACIJSKI KOLEKTORI ODVODNJE OTPADNIH VODA I CRPNE POSTAJE S PRIPADAJUĆIM TLAČNIM CJEVOVODIMA /		
INVESTITOR:	ODVODNJA d.o.o., Hrvatskog sabora 2/D, 23000 Zadar OIB 67946095697		
DIO GRAĐEVINE:	CRPNA POSTAJA BOKANJAC 1 - 2. FAZA GRADNJE		
STRUKOVNA ODREDNICA PROJEKTA:	ELEKTROTEHNIČKI PROJEKT		
NAZIV PROJEKTA:	ELEKTROINSTALACIJE CRPNE POSTAJE BOKANJAC 1		
PROJEKTANT:	**Zajednička oznaka projekta:**	TD 5034	**BROJ REVIZIJE:** 0
BOŽIDAR ŠKARA dipl.ing.el. OIB : 50506331260	**Oznaka projekta:**	16078/1	**DATUM:** 06/2016
	MAPA:	4	**MJERILO:**
	RAZRADA:	GLAVNI PROJEKT	**BROJ LISTA:** 7.
	SADRŽAJ: SKICA I JEDNOPOLNA SHEMA ORMARA MO-CP		

BOŽIDAR ŠKARA dipl.ing.el.
E 925 OVLAŠTENI INŽENJER ELEKTROTEHNIKE

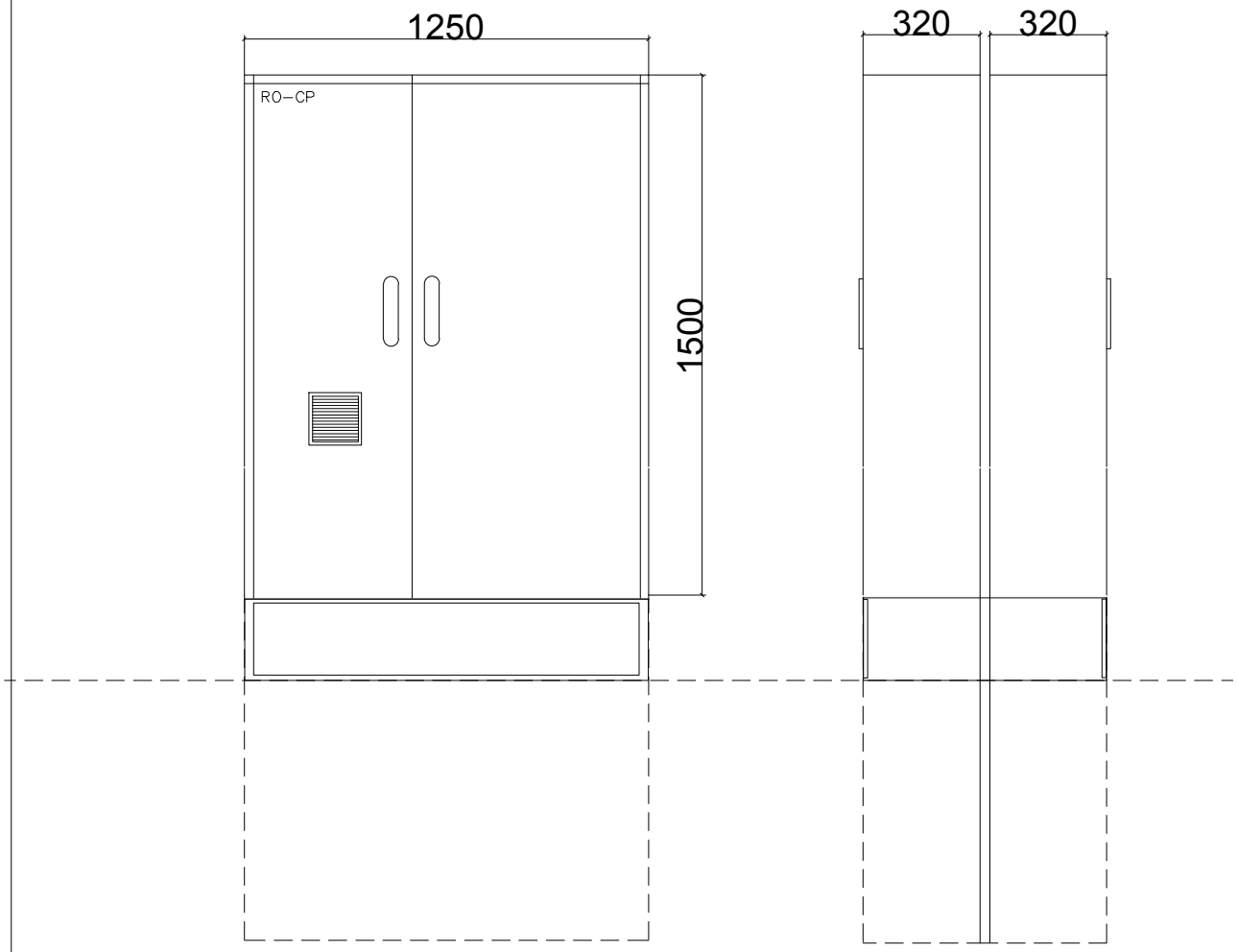

INEL-PROJEKT d.o.o.
Put Nina 120, 23000 Zadar
OIB: 23528481553
tel: 023/323-558; fax: 023/220-064
e-mail: projektiranje@inel-projekt.hr

GRAĐEVINA:	ZAŠTITA VODOCRPILIŠTA BOKANJAC / GRAVITACIJSKI KOLEKTORI ODVODNJE OTPADNIH VODA I CRPNE POSTAJE S PRIPADAJUĆIM TLAČNIM CJEVOVODIMA /		
INVESTITOR:	ODVODNJA d.o.o., Hrvatskog sabora 2/D, 23000 Zadar OIB 67946095697		
DIO GRAĐEVINE:	CRPNA POSTAJA BOKANJAC 1 - 2. FAZA GRADNJE		
STRUKOVNA ODREDNICA PROJEKTA:	ELEKTROTEHNIČKI PROJEKT		
NAZIV PROJEKTA:	ELEKTROINSTALACIJE CRPNE POSTAJE BOKANJAC 1		
Zajednička oznaka projekta:	TD 5034	**BROJ REVIZIJE:**	0
Oznaka projekta:	16078/1	**DATUM:**	06/2016
MAPA:	4	**MJERILO:**	
RAZRADA:	GLAVNI PROJEKT	**BROJ LISTA:**	8.
SADRŽAJ: SKICA ORMARA RO-CP			

PROJEKTANT:

BOŽIDAR ŠKARA dipl.ing.el.
OIB : 50506331260

BOŽIDAR ŠKARA
dipl.ing.el.
E 925
OVLAŠTENI INŽENJER ELEKTROTEHNIKE

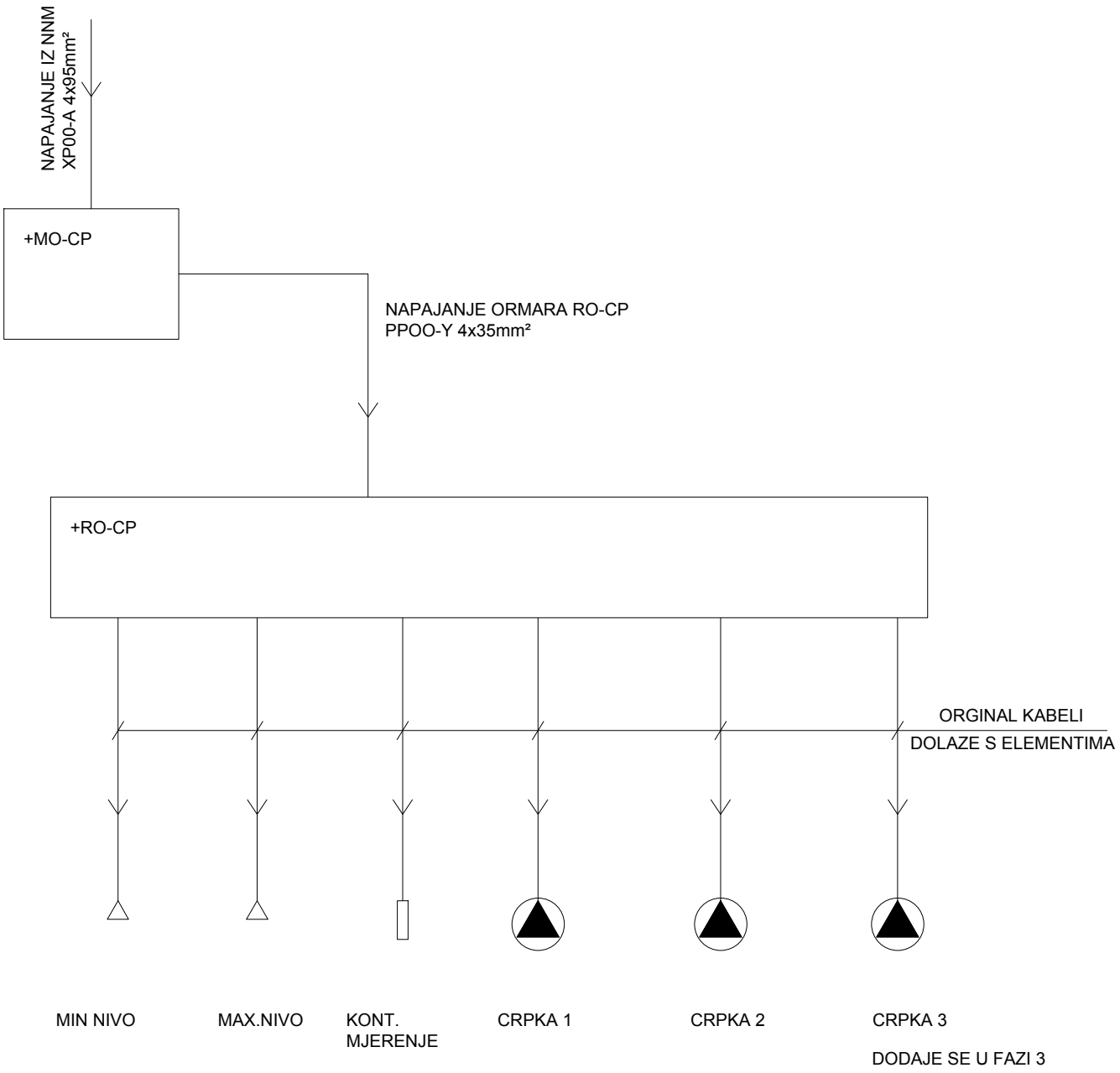

INEL-PROJEKT d.o.o.
Put Nina 120, 23000 Zadar
OIB: 23528481553
tel: 023/323-558; fax: 023/220-064
e-mail: projektiranje@inel-projekt.hr

GRAĐEVINA:	ZAŠTITA VODOCRPILIŠTA BOKANJAC / GRAVITACIJSKI KOLEKTORI ODVODNJE OTPADNIH VODA I CRPNE POSTAJE S PRIPADAJUĆIM TLAČNIM CJEVOVODIMA /		
INVESTITOR:	ODVODNJA d.o.o., Hrvatskog sabora 2/D, 23000 Zadar OIB 67946095697		
DIO GRAĐEVINE:	CRPNA POSTAJA BOKANJAC 1 - 2. FAZA GRADNJE		
STRUKOVNA ODREDNICA PROJEKTA:	ELEKTROTEHNIČKI PROJEKT		
NAZIV PROJEKTA:	ELEKTROINSTALACIJE CRPNE POSTAJE BOKANJAC 1		
PROJEKTANT:	**Zajednička oznaka projekta:**	TD 5034	**BROJ REVIZIJE:** 0
BOŽIDAR ŠKARA dipl.ing.el. OIB : 50506331260	**Oznaka projekta:**	16078/1	**DATUM:** 06/2016
	MAPA:	4	**MJERILO:**
	RAZRADA:	GLAVNI PROJEKT	**BROJ LISTA:** 9.
	SADRŽAJ: BLOK SHEMA CRPNE POSTAJE		

BOŽIDAR ŠKARA
dipl.ing.el.
E 925
OVLAŠTENI INŽENJER
ELEKTROTEHNIKE

INEL-PROJEKT d.o.o.
Put Nina 120, 23000 Zadar
OIB: 23528481553
tel: 023/323-558; fax: 023/220-064
e-mail: projektiranje@inel-projekt.hr

GRAĐEVINA:	ZAŠTITA VODOCRPILIŠTA BOKANJAC / GRAVITACIJSKI KOLEKTORI ODVODNJE OTPADNIH VODA I CRPNE POSTAJE S PRIPADAJUĆIM TLAČNIM CJEVOVODIMA /		
INVESTITOR:	ODVODNJA d.o.o., Hrvatskog sabora 2/D, 23000 Zadar OIB 67946095697		
DIO GRAĐEVINE:	CRPNA POSTAJA BOKANJAC 1 - 2. FAZA GRADNJE		
STRUKOVNA ODREDNICA PROJEKTA:	ELEKTROTEHNIČKI PROJEKT		
NAZIV PROJEKTA:	ELEKTROINSTALACIJE CRPNE POSTAJE BOKANJAC 1		
Zajednička oznaka projekta:	TD 5034	**BROJ REVIZIJE:**	0
Oznaka projekta:	16078/1	**DATUM:**	06/2016
MAPA:	4	**MJERILO:**	
RAZRADA:	GLAVNI PROJEKT	**BROJ LISTA:**	10.
SADRŽAJ:	VIŠEPOLNA SHEMA ORMARA RO-CP		

PROJEKTANT:

BOŽIDAR ŠKARA dipl.ing.el.
OIB : 50506331260

BOŽIDAR ŠKARA
dipl.ing.el.
E 925
OVLAŠTENI INŽENJER
ELEKTROTEHNIKE

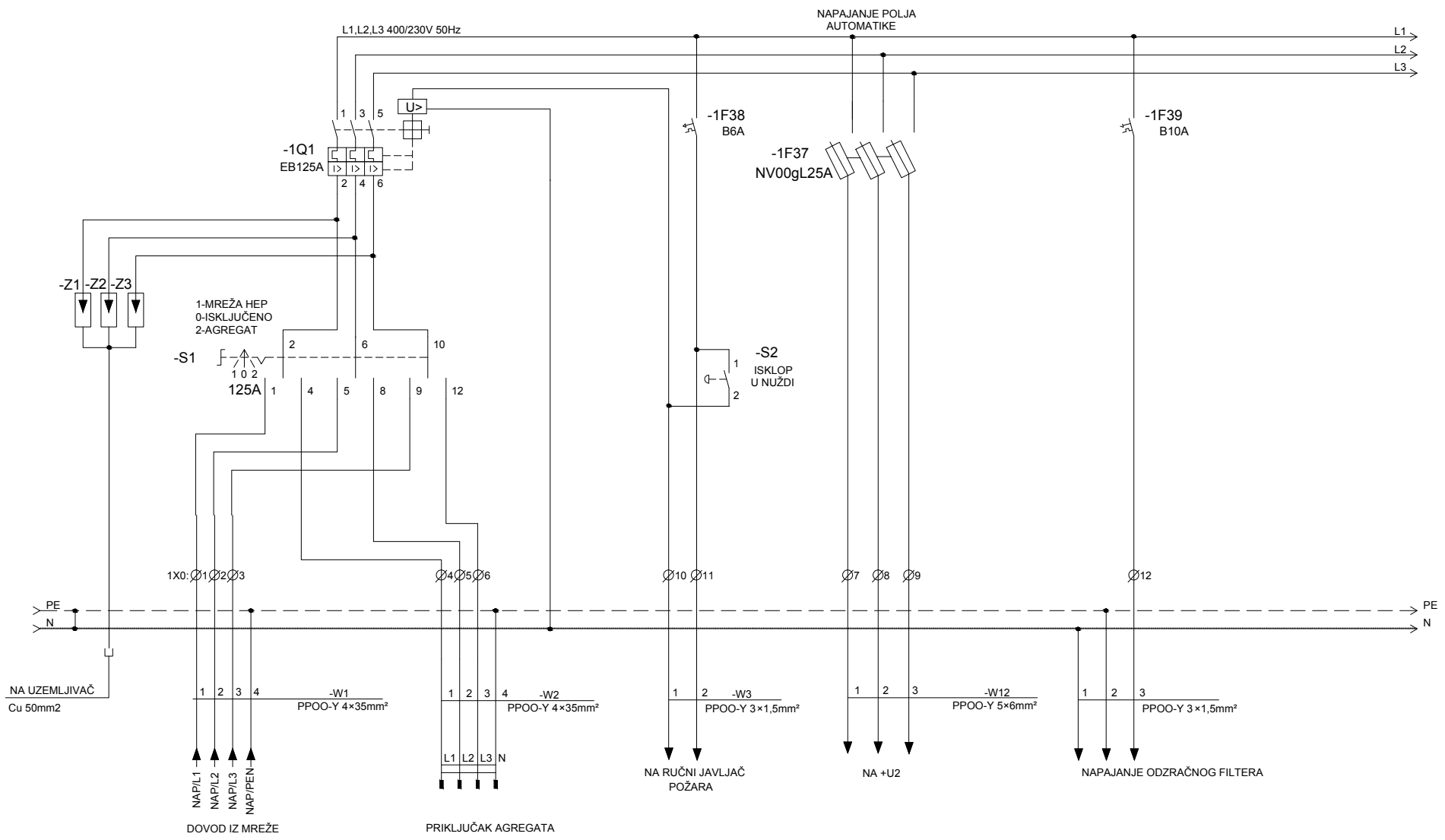

Građevina: CRPNA POSTAJA "BOKANJAC 1"	Projektant: BOŽIDAR ŠKARA dipl.ing.el.	Broj projekta: 16078/1	Sadržaj nacrta: NAPAJANJE I RAZVOD 1
Investitor: ODVODNJA d.o.o., Hrvatskog sabora 2/D, 23000 Zadar OIB 67946095697	BOŽIDAR ŠKARA dipl.ing.el. E 925 OVLAŠTENI INŽENJER ELEKTROTEHNIKE	Uređaj: Lokacija: RO-CP	List: 1 Listova: 16
			Mjerilo: Datum: 06/2016
			Broj nacrta:

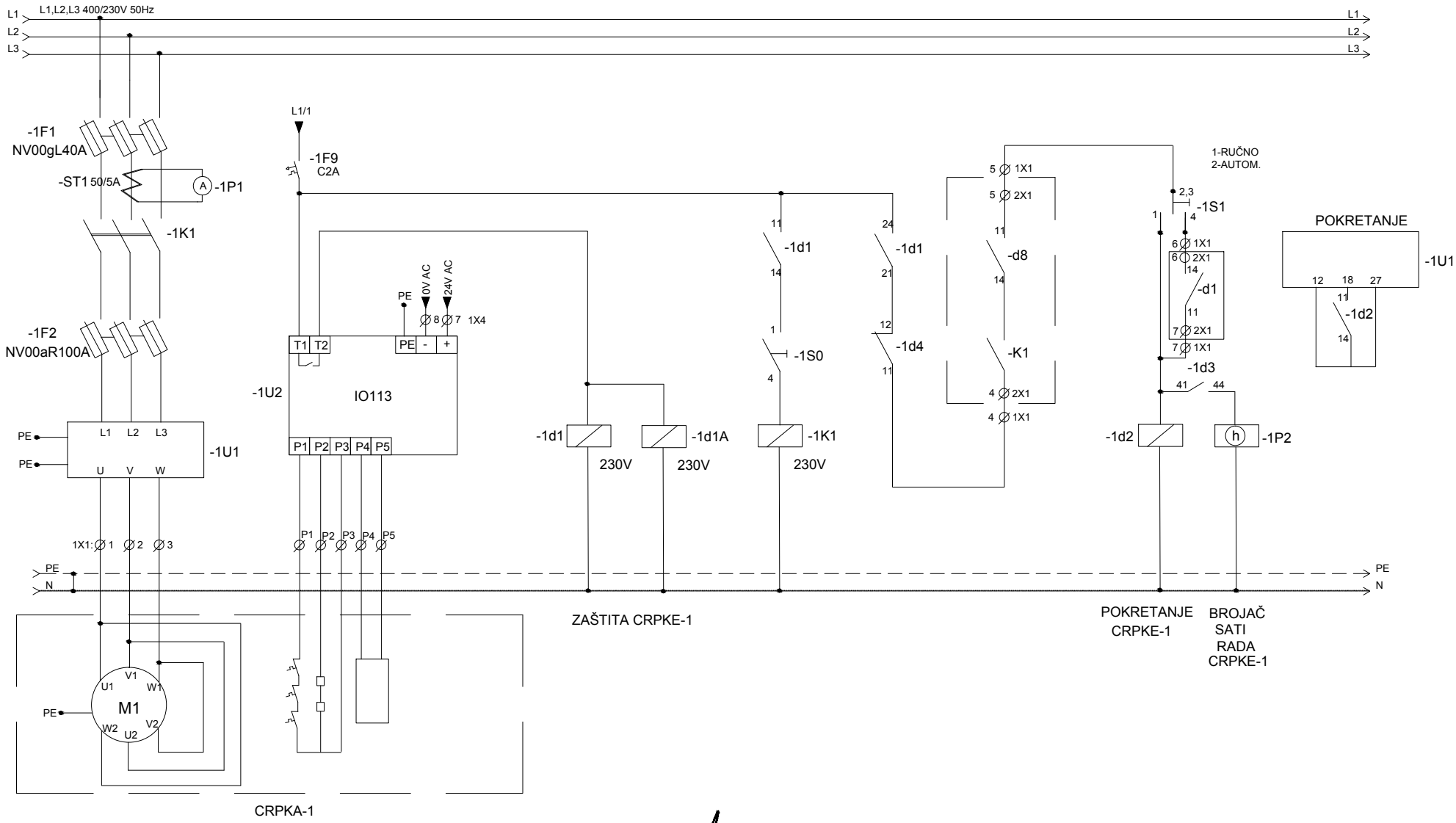

Građevina: CRPNA POSTAJA "BOKANJAC 1"	Projektant: BOŽIDAR ŠKARA dipl.ing.el.	Broj projekta: 16078/1	Sadržaj nacrta: NAPAJANJE I RAZVOD 1
Investitor: ODVODNJA d.o.o., Hrvatskog sabora 2/D, 23000 Zadar OIB 67946095697	BOŽIDAR ŠKARA dipl.ing.el. E-925 OVLAŠTENI INŽENJER ELEKTROTEHNIKE	Uređaj: Lokacija: RO-CP	List: 2 Listova: 16
			Mjerilo: Datum: 06/2016
			Broj nacrta:

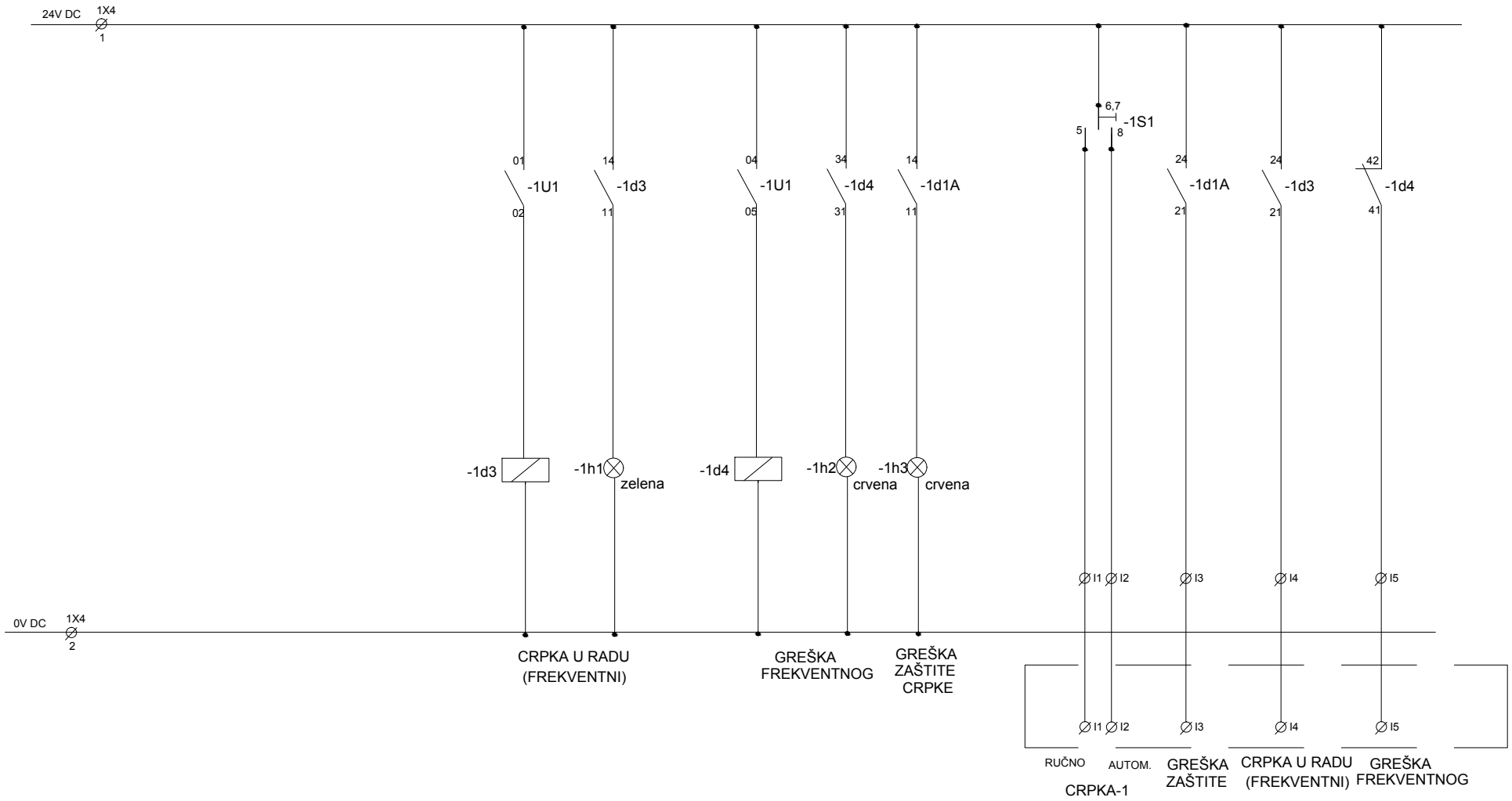

Građevina: CRPNA POSTAJA "BOKANJAC 1"	Projektant: BOŽIDAR ŠKARA dipl.ing.el.	Broj projekta: 16078/1	Sadržaj nacrta: NAPAJANJE I RAZVOD 1
Investitor: ODVODNJA d.o.o., Hrvatskog sabora 2/D, 23000 Zadar OIB 67946095697	BOŽIDAR ŠKARA dipl.ing.el. E 925 OVLAŠTENI INŽENJER ELEKTROTEHNIKE	Uređaj: Lokacija: RO-CP	Broj nacrta: List: 3 Listova: 16 Mjerilo: Datum: 06/2016

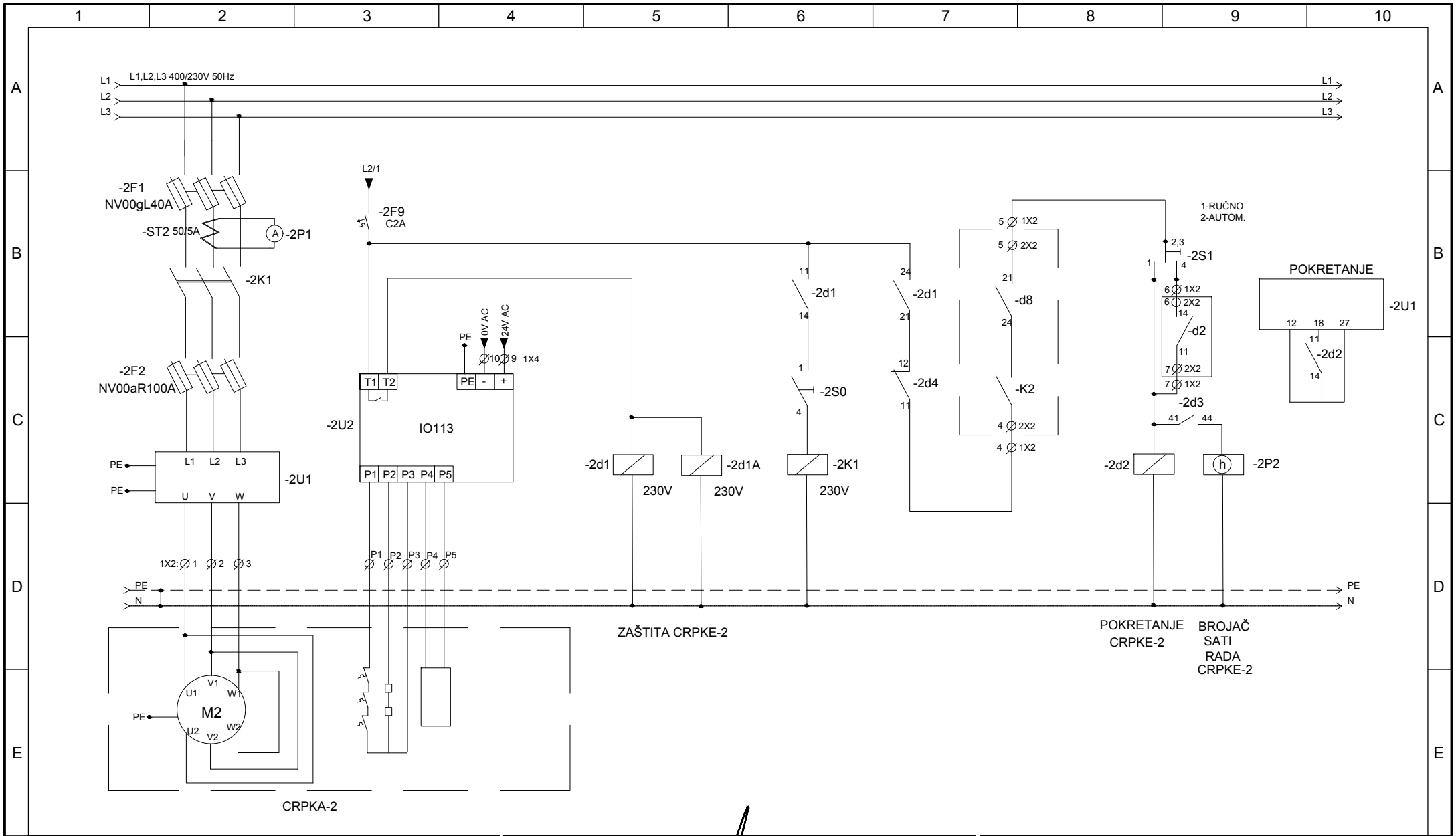

Građevina: CRPNA POSTAJA "BOKANJAC 1"	Projektant: BOŽIDAR ŠKARA dipl.ing.el.	Broj projekta: 16078/1	Sadržaj nacrta: NAPAJANJE I RAZVOD 1
Investitor: ODVODNJA d.o.o., Hrvatskog sabora 2/D, 23000 Zadar OIB 67946095697	BOŽIDAR ŠKARA dipl.ing.el. E-925 OVLAŠTENI INŽENJER ELEKTROTEHNIKE	Uređaj: Lokacija: RO-CP	List: 4 Listova: 16
			Mjerilo: Datum: 06/2016
			Broj nacrta:

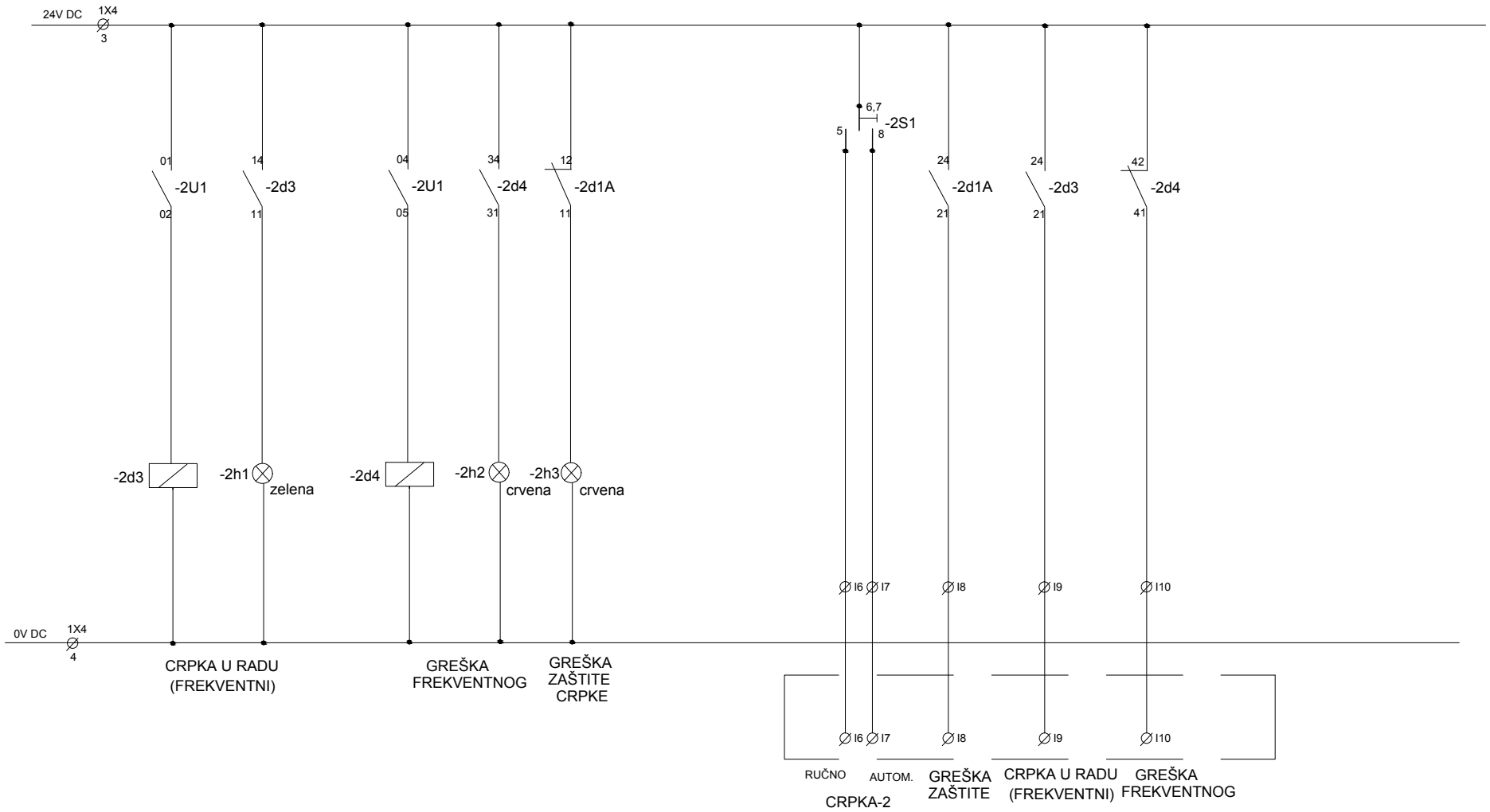

Građevina: CRPNA POSTAJA "BOKANJAC 1"	Projektant: BOŽIDAR ŠKARA dipl.ing.el.	Broj projekta: 16078/1	Sadržaj nacrta: NAPAJANJE I RAZVOD 1
Investitor: ODVODNJA d.o.o., Hrvatskog sabora 2/D, 23000 Zadar OIB 67946095697	BOŽIDAR ŠKARA dipl.ing.el. E-925 OVLAŠTENI INŽENJER ELEKTROTEHNIKE	Uređaj: Lokacija: RO-CP	Broj nacrta: List: 5 Listova: 16 Mjerilo: Datum: 06/2016

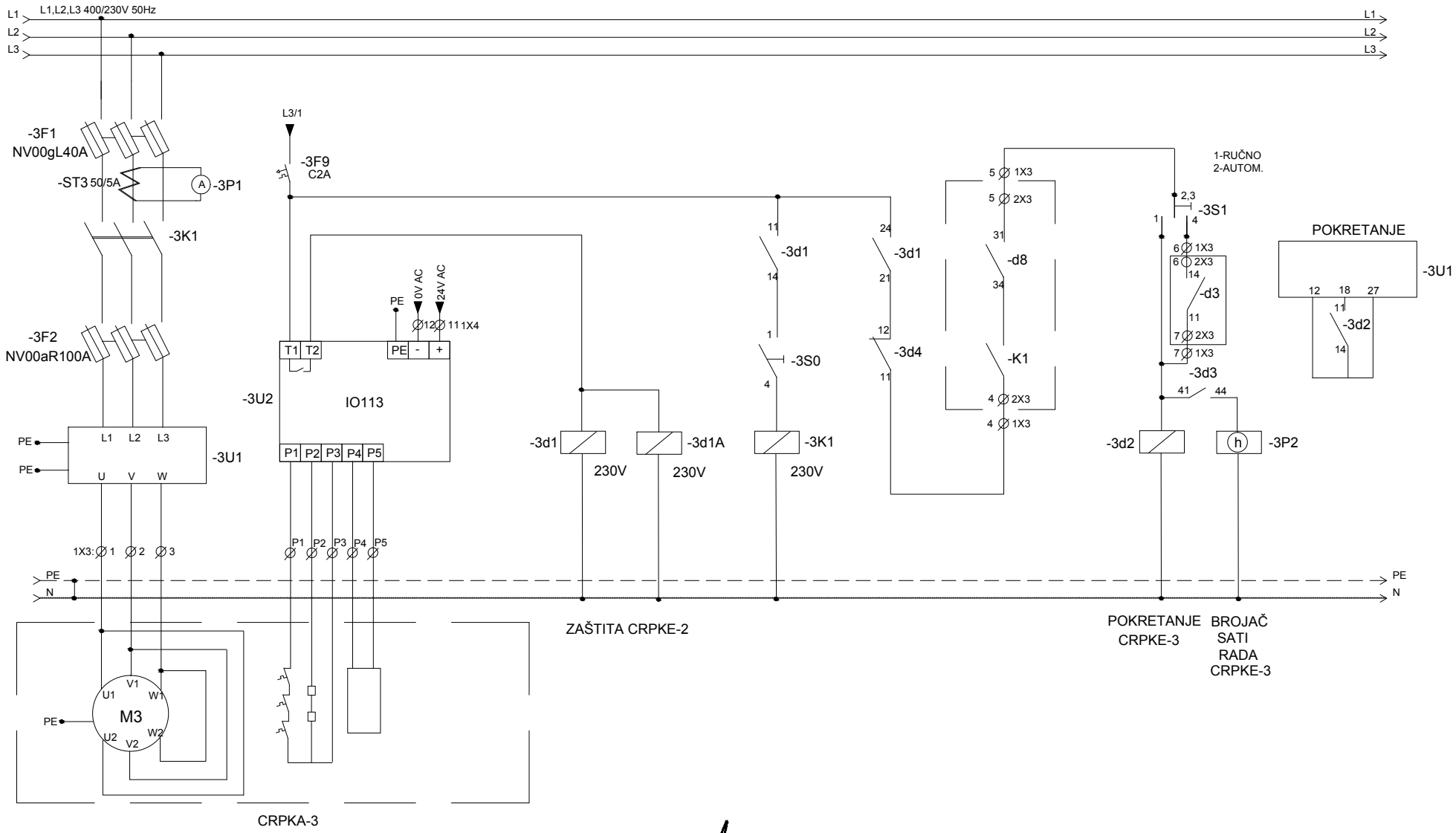

Građevina: CRPNA POSTAJA "BOKANJAC 1"	Projektant: BOŽIDAR ŠKARA dipl.ing.el.	Broj projekta: 16078/1	Sadržaj nacrta: NAPAJANJE I RAZVOD 1
Investitor: ODVODNJA d.o.o., Hrvatskog sabora 2/D, 23000 Zadar OIB 67946095697	BOŽIDAR ŠKARA dipl.ing.el. E-925 OVLAŠTENI INŽENJER ELEKTROTEHNIKE	Uređaj: Lokacija: RO-CP	List: 6 Listova: 16
			Mjerilo: Datum: 06/2016
			Broj nacrta:

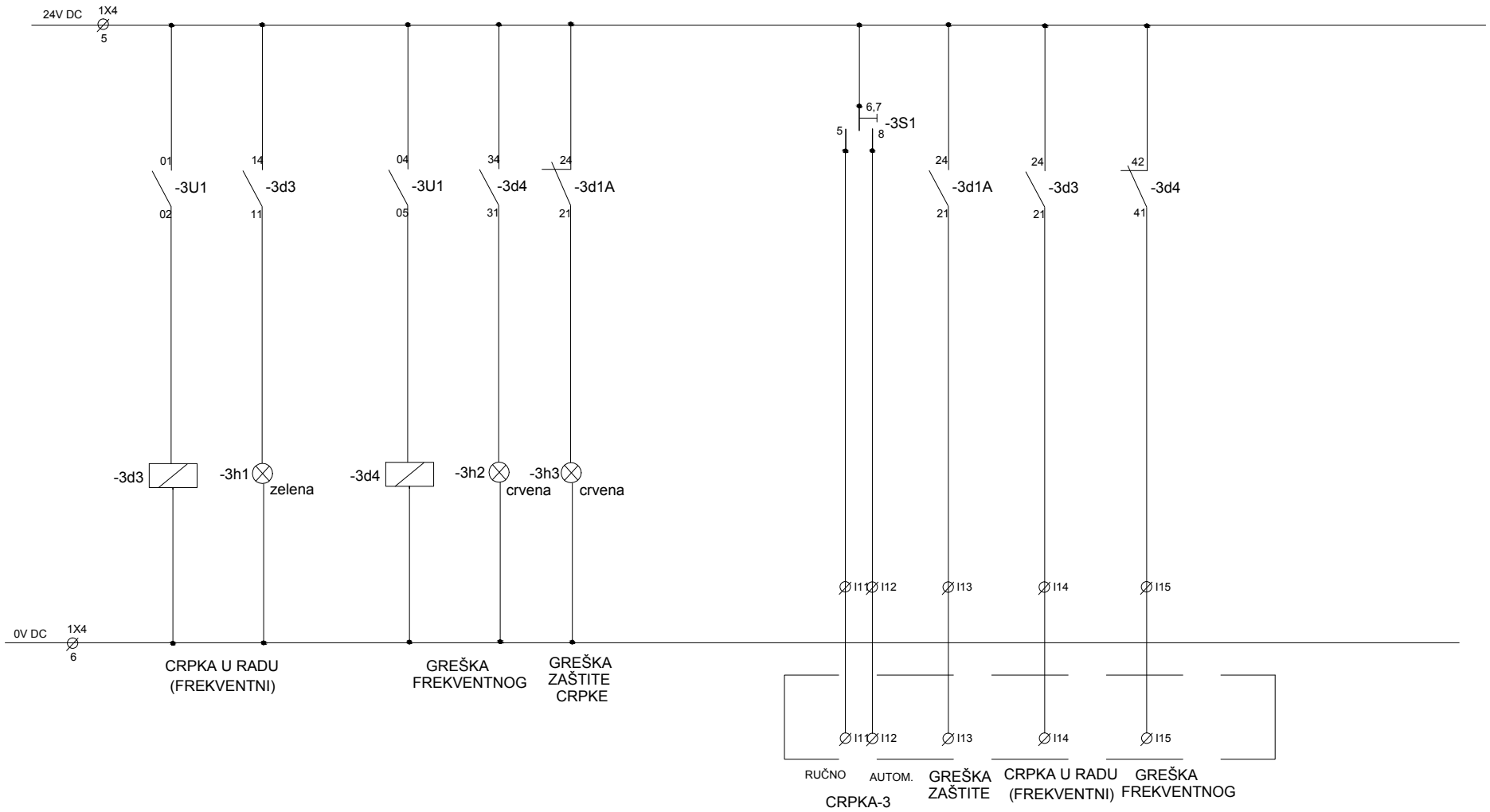

Građevina: CRPNA POSTAJA "BOKANJAC 1"	Projektant: BOŽIDAR ŠKARA dipl.ing.el.	Broj projekta: 16078/1	Sadržaj nacrta: NAPAJANJE I RAZVOD 1
Investitor: ODVODNJA d.o.o., Hrvatskog sabora 2/D, 23000 Zadar OIB 67946095697	BOŽIDAR ŠKARA dipl.ing.el. E-925 OVLAŠTENI INŽENJER ELEKTROTEHNIKE	Uređaj: Lokacija: RO-CP	List: 7 Listova: 16
			Mjerilo: Datum: 06/2016
			Broj nacrta:

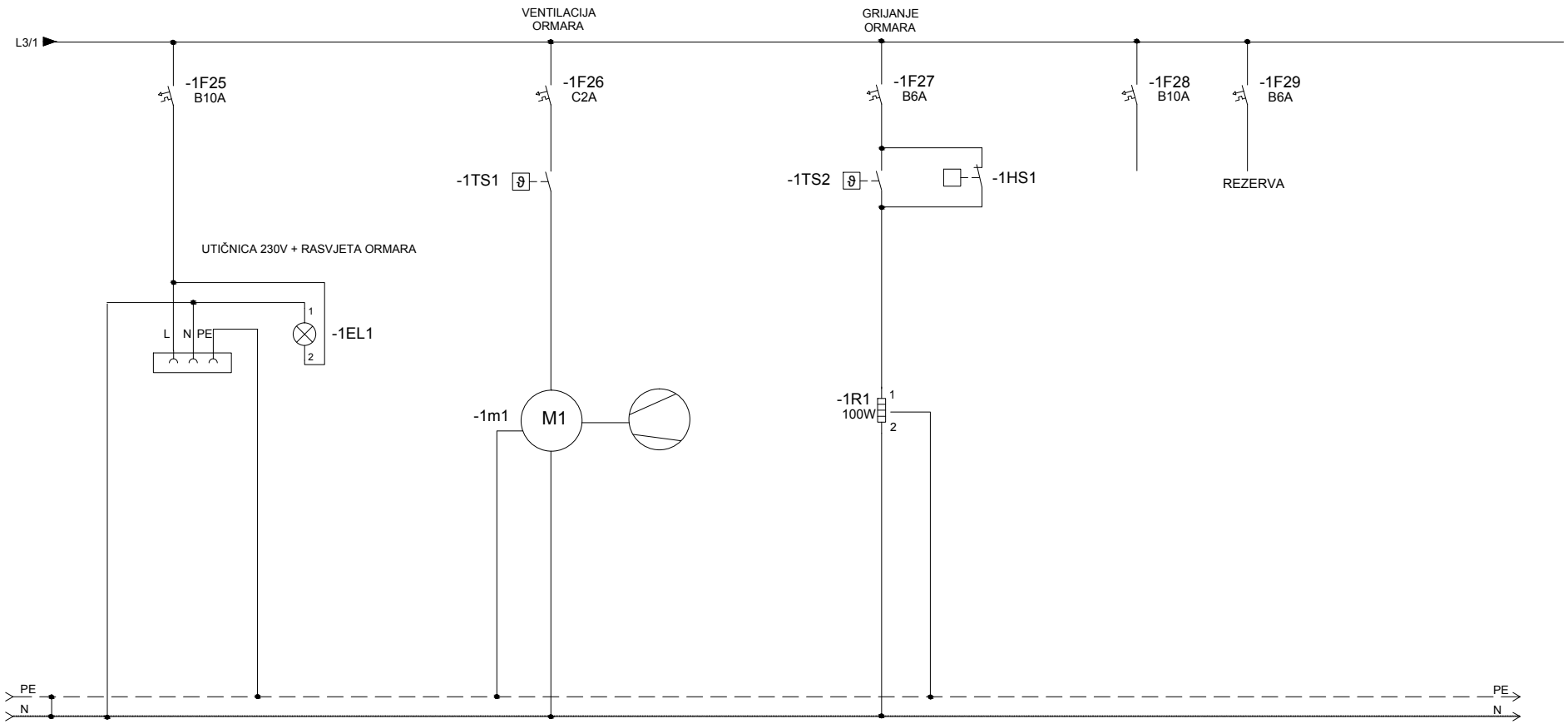

Građevina: CRPNA POSTAJA "BOKANJAC 1"	Projektant: BOŽIDAR ŠKARA dipl.ing.el.	Broj projekta: 16078/1	Sadržaj nacrta: NAPAJANJE I RAZVOD 1
Investitor: ODVODNJA d.o.o., Hrvatskog sabora 2/D, 23000 Zadar OIB 67946095697	BOŽIDAR ŠKARA dipl.ing.el. E-925 OVLAŠTENI INŽENJER ELEKTROTEHNIKE	Uređaj: Lokacija: RO-CP	Broj nacrta: List: 8 Listova: 16 Mjerilo: Datum: 06/2016

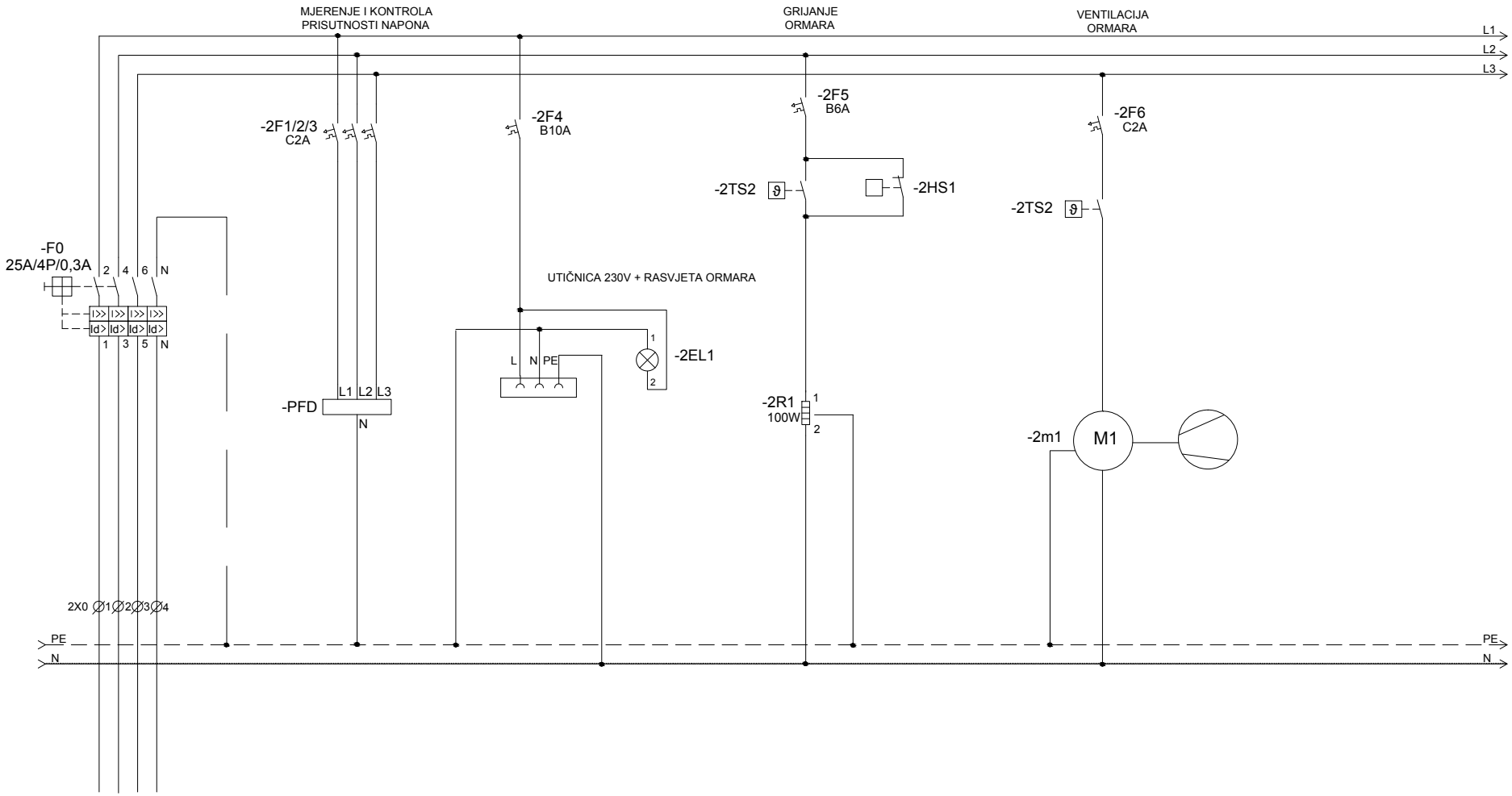

Građevina: CRPNA POSTAJA "BOKANJAC 1"	Projektant: BOŽIDAR ŠKARA dipl.ing.el.	Broj projekta: 16078/1	Sadržaj nacrta: NAPAJANJE I RAZVOD 1
Investitor: ODVODNJA d.o.o., Hrvatskog sabora 2/D, 23000 Zadar OIB 67946095697	BOŽIDAR ŠKARA dipl.ing.el. E-925 OVLAŠTENI INŽENJER ELEKTROTEHNIKE	Uređaj: Lokacija: RO-CP	Broj nacrta: List: 9 Listova: 16 Mjerilo: Datum: 06/2016

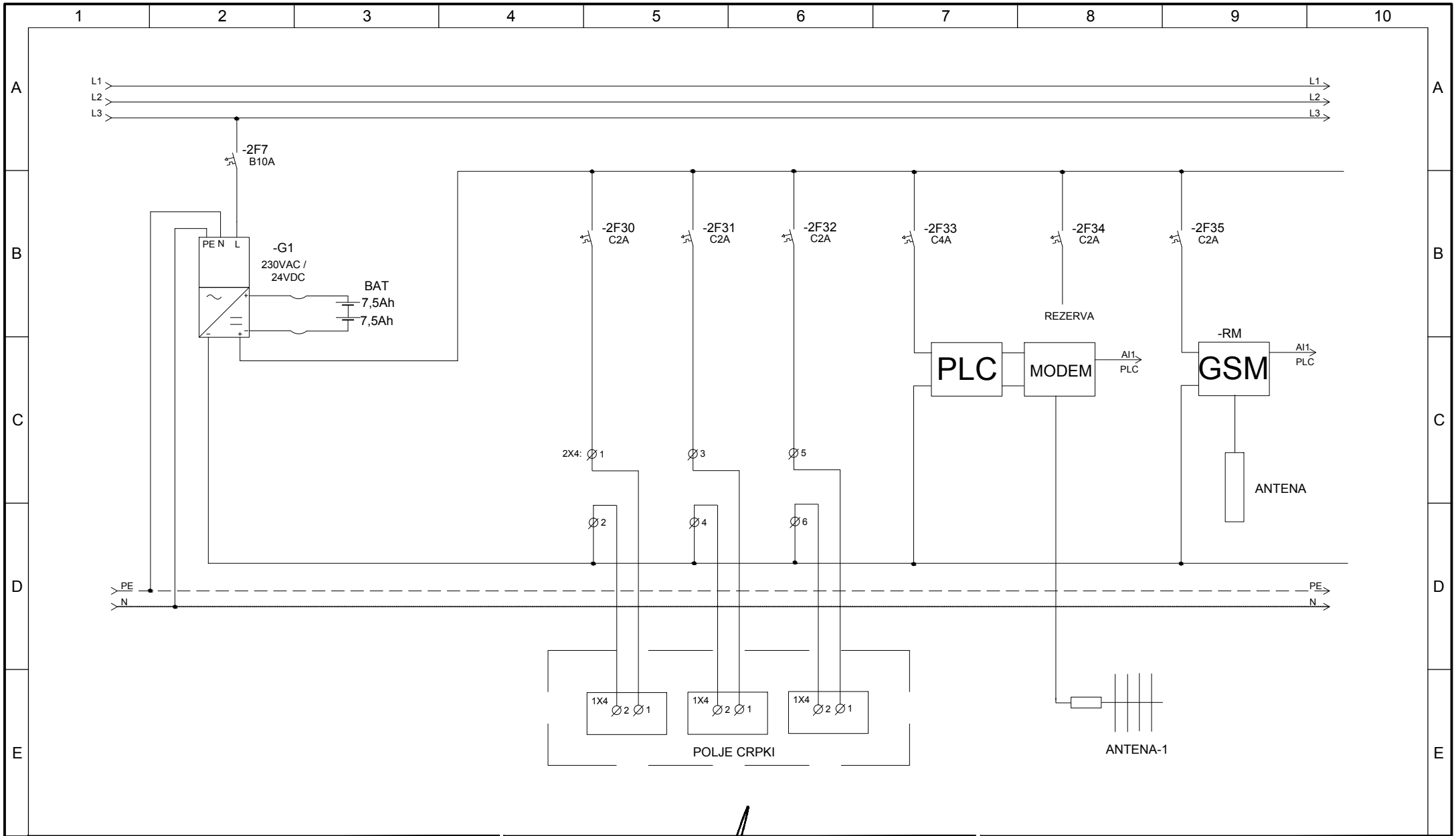

Građevina: CRPNA POSTAJA "BOKANJAC 1"	Projektant: BOŽIDAR ŠKARA dipl.ing.el.	Broj projekta: 16078/1	Sadržaj nacrta: NAPAJANJE I RAZVOD 1
Investitor: ODVODNJA d.o.o., Hrvatskog sabora 2/D, 23000 Zadar OIB 67946095697	BOŽIDAR ŠKARA dipl.ing.el. E 925 OVLAŠTENI INŽENJER ELEKTROTEHNIKE	Uređaj: Lokacija: RO-CP	Broj nacrta: List: 10 Listova: 16 Mjerilo: Datum: 06/2016

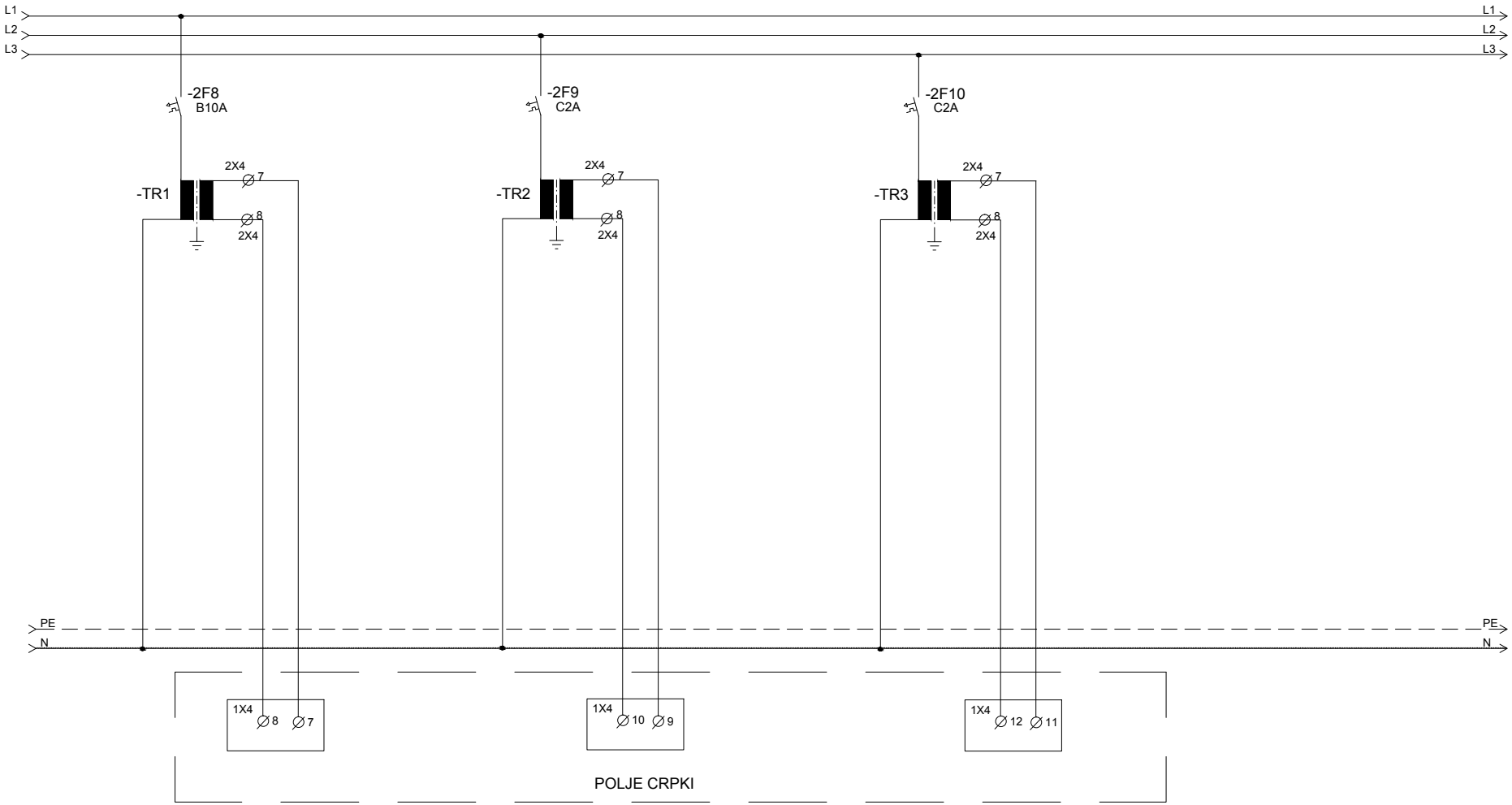

Građevina: CRPNA POSTAJA "BOKANJAC 1"	Projektant: BOŽIDAR ŠKARA dipl.ing.el.	Broj projekta: 16078/1	Sadržaj nacrta: NAPAJANJE I RAZVOD 1
Investitor: ODVODNJA d.o.o., Hrvatskog sabora 2/D, 23000 Zadar OIB 67946095697	BOŽIDAR ŠKARA dipl.ing.el. E 925 OVLAŠTENI INŽENJER ELEKTROTEHNIKE	Uređaj: Lokacija: RO-CP	List: 11 Listova: 16
			Mjerilo: Datum: 06/2016
			Broj nacrta:

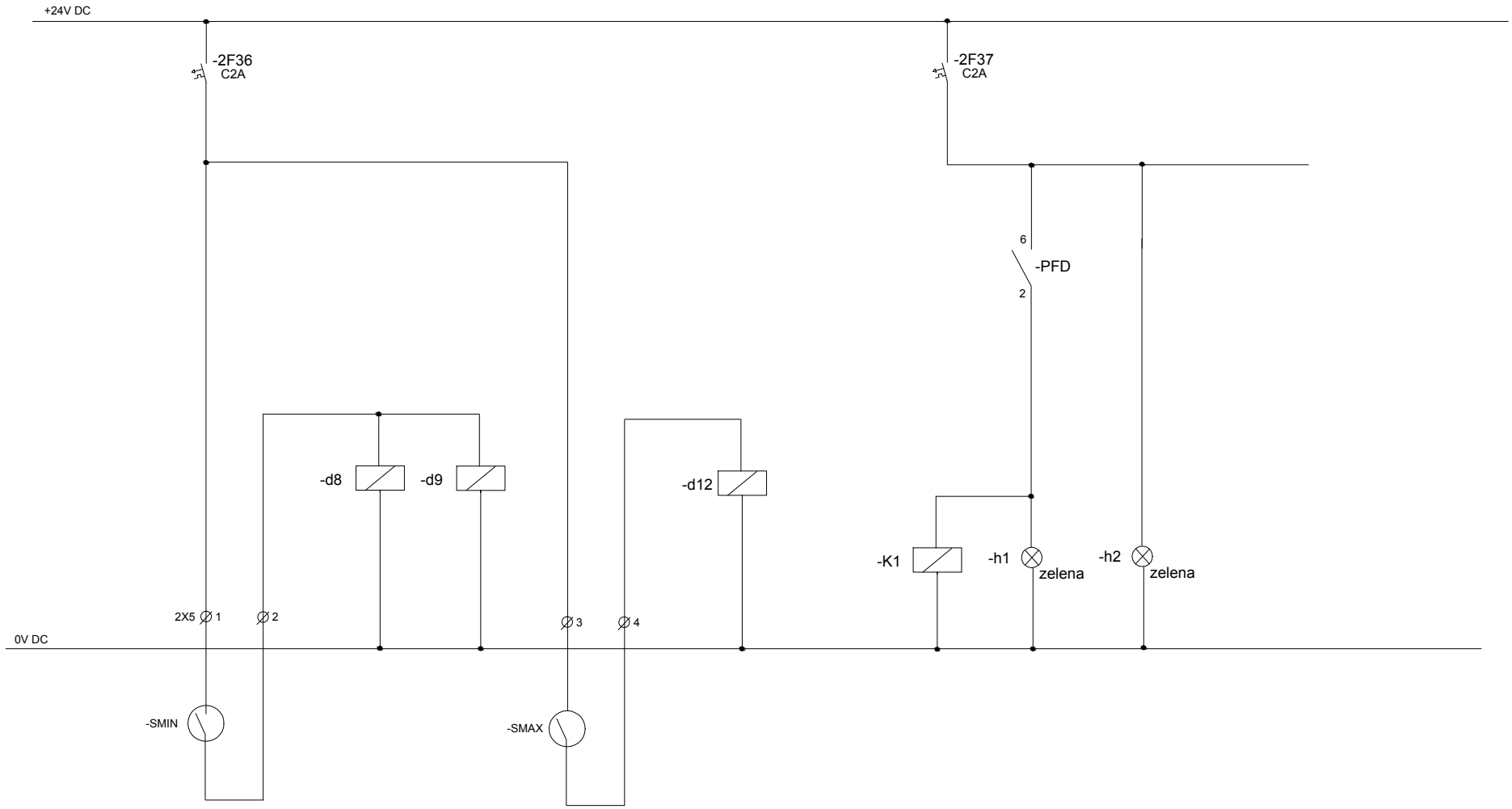

Građevina: CRPNA POSTAJA "BOKANJAC 1"	Projektant: BOŽIDAR ŠKARA dipl.ing.el.	Broj projekta: 16078/1	Sadržaj nacrta: NAPAJANJE I RAZVOD 1
Investitor: ODVODNJA d.o.o., Hrvatskog sabora 2/D, 23000 Zadar OIB 67946095697		Uređaj: Lokacija: RO-CP	Broj nacrta: List: 12 Listova: 16 Mjerilo: Datum: 06/2016

BOŽIDAR ŠKARA dipl.ing.el. E-925 OVLAŠTENI INŽENJER ELEKTROTEHNIKE

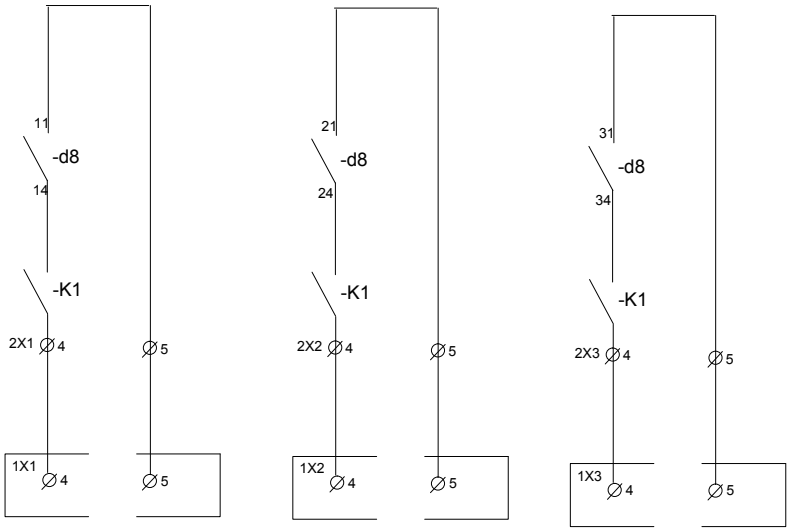

POLJE CRPKI

Građevina: CRPNA POSTAJA "BOKANJAC 1"	Projektant: BOŽIDAR ŠKARA dipl.ing.el.	Broj projekta: 16078/1	Sadržaj nacrta: NAPAJANJE I RAZVOD 1
Investitor: ODVODNJA d.o.o., Hrvatskog sabora 2/D, 23000 Zadar OIB 67946095697		Uređaj: Lokacija: RO-CP	Broj nacrta: List: 13 Listova: 16 Mjerilo: Datum: 06/2016

BOŽIDAR ŠKARA dipl.ing.el. E-925 OVLAŠTENI INŽENJER ELEKTROTEHNIKE

PLC-DIGITALNI ULAZI

RUČNO CRPKA-1 I1	AUTOMATSKI CRPKA-1 I2	GREŠKA ZAŠTITE CRPKA-1 I3	FREK. U RADU CRPKA-1 I4	GREŠKA FREK. 1U1 I5	RUČNO CRPKA-2 I6	AUTOMATSKI CRPKA-2 I7	GREŠKA ZAŠTITE CRPKA-2 I8	FREK. U RADU CRPKA-2 I9	GREŠKA FREK. 2U1 I10		

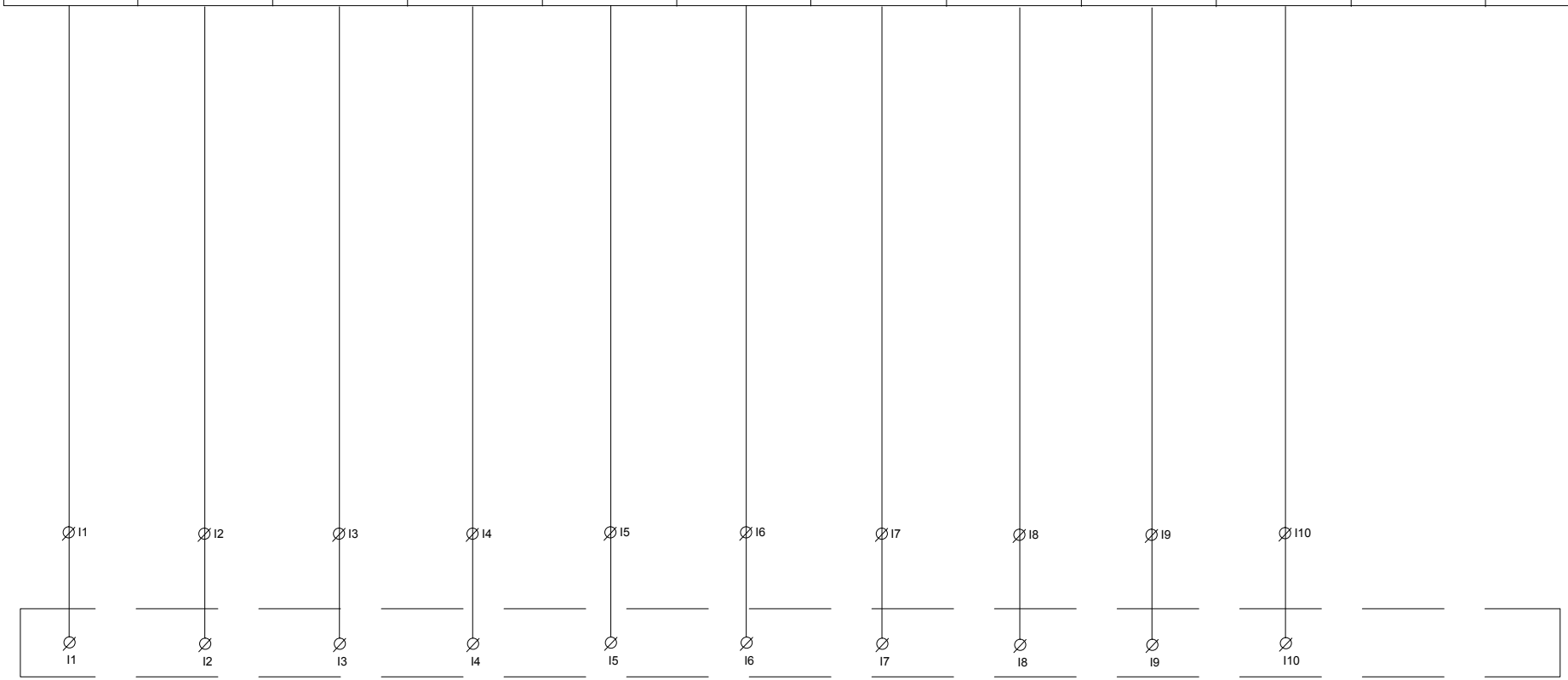

POLJE CRPKI

Građevina: CRPNA POSTAJA "BOKANJAC 1"	Projektant: BOŽIDAR ŠKARA dipl.ing.el.	Broj projekta: 16078/1	Sadržaj nacrta: NAPAJANJE I RAZVOD 1
Investitor: ODVODNJA d.o.o., Hrvatskog sabora 2/D, 23000 Zadar OIB 67946095697	BOŽIDAR ŠKARA dipl.ing.el. E-925 OVLAŠTENI INŽENJER ELEKTROTEHNIKE	Uređaj: Lokacija: RO-CP	Broj nacrta: List: 14 Listova: 16 Mjerilo: Datum: 06/2016

PLC-DIGITALNI ULAZI

RUČNO CRPKA-3 I11	AUTOMATSKI CRPKA-3 I12	GREŠKA ZAŠTITE CRPKA-3 I13	FREK. U RADU CRPKA-3 I14	GREŠKA FREK. 3U1 I15	MIN. RAZINA I16	MAX. RAZINA I17	KONTROLA NAPONA I18				

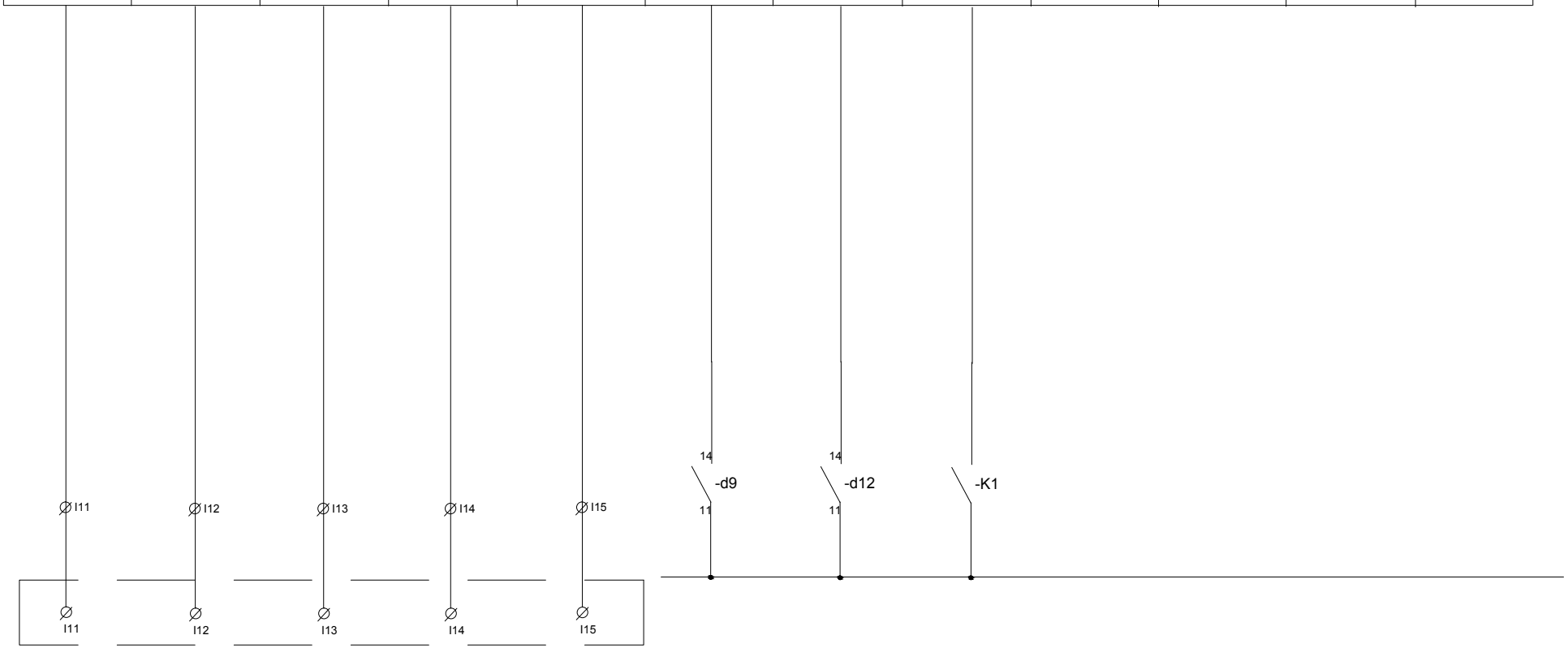

POLJE CRPKI

Građevina: CRPNA POSTAJA "BOKANJAC 1"	Projektant: BOŽIDAR ŠKARA dipl.ing.el.	Broj projekta: 16078/1	Sadržaj nacrta: NAPAJANJE I RAZVOD 1
Investitor: ODVODNJA d.o.o., Hrvatskog sabora 2/D, 23000 Zadar OIB 67946095697	BOŽIDAR ŠKARA dipl.ing.el. E-925 OVLAŠTENI INŽENJER ELEKTROTEHNIKE	Uređaj: Lokacija: RO-CP	List: 15 Listova: 16
			Mjerilo: Datum: 06/2016
			Broj nacrta:

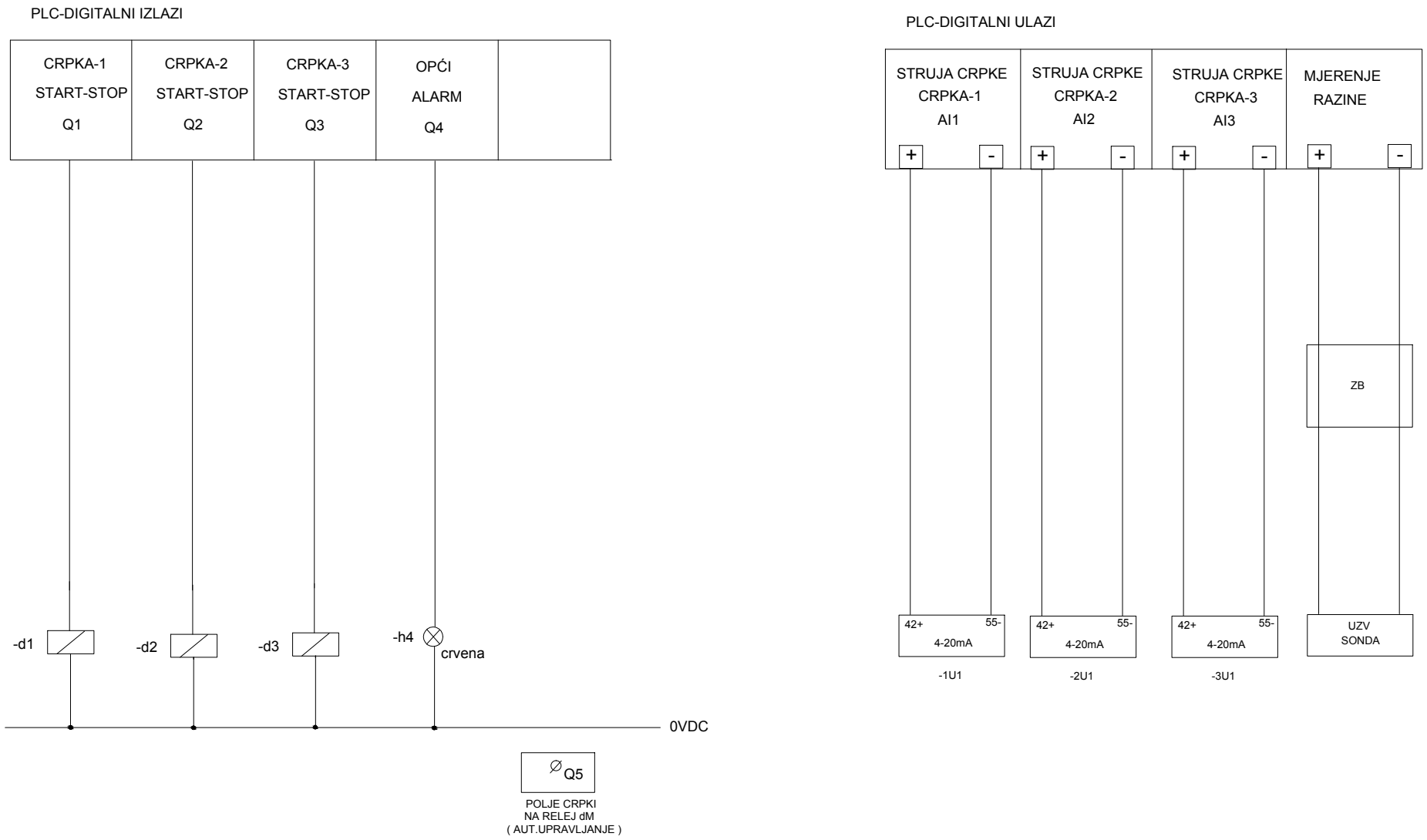

Građevina: CRPNA POSTAJA "BOKANJAC 1"	Projektant: BOŽIDAR ŠKARA dipl.ing.el.	Broj projekta: 16078/1	Sadržaj nacrta: NAPAJANJE I RAZVOD 1
Investitor: ODVODNJA d.o.o., Hrvatskog sabora 2/D, 23000 Zadar OIB 67946095697	BOŽIDAR ŠKARA dipl.ing.el. E-925 OVLAŠTENI INŽENJER ELEKTROTEHNIKE	Uređaj: Lokacija: RO-CP	List: 16 Listova: 16
			Mjerilo: Datum: 06/2016
			Broj nacrta: